DEUTSCH

ÜBERSETZUNG DER ORIGINALANWEISUNGEN

DER BÜGELTISCH

ADN 044

BEDIENUNGS UND WARTUNGSANLEITUNG

0615

Die Anleitung ist entsprechend der EU-Richtlinie 2006/42 Anlage I, Abs. 1.7.4 erstellt worden.

CE

INHALTSVERZEICHNIS

01 - SICHERHEITS INFORMATIONEN 3
02 - ALLGEMEINBESCHREIBUNG UND ZIEL DER VERWENDUNG 3
03 - MASCHINENIDENTIFIZIERUNG 3
04 - TECHNISCHE DATEN 4
05 - DETAILS FÜR DEN ANSCHLUSS: 4
06 - IDENTIFIZIERUNG DER HAUPTKOMPONENTEN 5
07 - SCHALT- UND ANZEIGEVORRICHTUNGEN 5
08 - VORSICHTSMASNAHMEN 6
09 - BETRIEBSANLEITUNG 6
10 - GEBRAUCHSGEGENANZEIGEN 7
11 - HANDLING UND TRANSPORT 7
12 - VERPACKUNG UND INSTALLATION DER MASCHINE 7
13 - PROBLEME UND LÖSUNGEN 8
14 - WARTUNGSVERFAHREN 8
15 - ENTSORGUNG 8
16 - INFORMATIONEN ZUR ERSATZTEILEBESTELLUNG 9
17 - FLÄCHENBEDARF UND SCHEMAZEICHNUNG 11
18 - GARANTIE 13

01 - SICHERHEITS INFORMATIONEN

Die vorliegende Betriebs- und Wartungsanleitung bezieht sich auf: Der Bügeltisch “DORIS-A”
Die neueste Ausgabe kann bei der Technischen Abteilung angefordert werden.

Die gegenwärtige Betriebs- und Wartungsanleitung enthält wichtige Informationen zum Schutz und zur Sicherheit des Personals, das dieses Gerät bedienen wird.

Lesen Sie alle Anleitungen in diesem Handbuch aufmerksam durch und befolgen Sie gewissenhaft die beschriebenen Verfahren, bevor Sie das Gerät installieren oder in Betrieb setzen. Bewahren Sie das Handbuch sorgfältig und griffbereit für das Bedienpersonal auf.

Die Anleitung enthält folgende grafische Symbole, die auf deutliche und unmittelbare Art wichtige Sicherheitshinweise kennzeichnen:

ACHTUNG!

VERBOTEN!

ACHTUNG! UNTER SPANNUNG STEHENDE ELEKTRISCHE TEILE.

NICHT BETRETEN ODER ALS AUFLAGE VERWENDEN.

ACHTUNG! HEISSE TEILE.

DAS GERÄT DARF NICHT IN DIE HÄNDE VON KINDERN GELANGEN.

Die Nichtbeachtung der in diesem Handbuch enthaltenen Anleitungen vermindert die Sicherheit der Personen.

Jegliche Änderungen an den Bestandteilen des Gerätes oder im Falle eines anderen, vom ursprünglichen Zweck abweichenden Gebrauchs, ohne vorherige schriftliche Genehmigung seitens unserer Firma, entheben letztere jeglicher Haftung für Personen- und/oder Sachschäden, sowie der Garantieleistung.

Bei deren Nichtbeachtung übernimmt die Gesellschaft keinerlei Verantwortung für Sach- und Personenschäden.

02 - ALLGEMEINBESCHREIBUNG UND ZIEL DER VERWENDUNG

Dieses Gerät ist für den gewerblichen oder häuslichen Gebrauch bestimmt.

Das Gerät in jeder Form (verpackt, ausgeschaltet, in Betrieb usw.) für Kinder unzugänglich aufbewahren.

Bei Doris-A handelt es sich um einen kompletten Bügeltisch, der außer einer externen Stromspeisung keinerlei Zusatzeinrichtungen für dessen Betrieb benötigt.

Der Bügeltisch besteht aus einer breiten Universalbügelfläche und einer Ärmelbügelform (zubehör), die beide gepolstert, elektrisch beheizt und absaugend sind. Er ist außerdem mit einer Ablage für Kleidungsstücke, einem Schaltbrett für die Temperatureinstellung der Arbeitsfläche, bzw. für das Einschalten der verschiedenen Vorrichtungen, einem Profi-Bügeleisen, einem eingebautem Kessel, einer Wasserspeisepumpe und einem Tank ausgestattet, der eine Betriebsdauer über mehrere Stunden garantiert, ohne den Kessel ständig wieder auffüllen zu müssen.

Der Bügeltisch ist mit Hilfe eines beidseitigen Fußpedals leicht und einfach zu bedienen, und daher sowohl für Rechts-, als auch für Linkshänder geeignet.

03 - MASCHINENIDENTIFIZIERUNG

Auf dem seitlich der Maschine angebrachten Schild kann abgelesen werden:

- Modell
- die Seriennummer
- Baujahr
- Anschlussspannung

04 - TECHNISCHE DATEN

Stromanschluss *(*1)*	230V – 1ph / 50 Hz			
Stromverbrauch ±5% *(*1)*	Fessel	Eisen	Arm	Tisch
	1450 W	800 W	90 W	700 W
Kesselinhalt	4 dm^3			
Dampfdruck	2,8 bar			
Dampfverbrauch	2 kg/h			
Schallpegel	< 70 dB(A)			
Betriebstemperatur	+ 5 ÷ + 80 °C			
Betriebsfeuchtigkeit	90 % max.			
Lagerungstemperatur	- 20 ÷ + 50 °C			
Nettoflächenbedarf	1380 x 380 x 930 mm			
Nettogewicht	42 kg			
Bruttoflächenbedarf (mit Verpackung)	1300 x 520 x 1020 mm			
Bruttogewicht (mit Verpackung)	45 kg			

ACHTUNG: Die Spannungswerte des Geräts dürfen nicht von denjenigen der tabelle abweichen.

05 - DETAILS FÜR DEN ANSCHLUSS:

SYMBOL	BESCHREIBUNG	Ø
	DAMPFAUSGANG DES BÜGELEISENS ODER DER ZUBEHÖRTEILE.	Ø 6mm
	WASSEREINGANG.	Ø 32mm
	AUSGANG FÜR VERBRAUCHTE DÄMPFE.	Ø 90mm
	EINGANG STROMKABEL.	SCHUKO 3mt.
	KESSEL WASSERAUSGANG.	G 3/8”

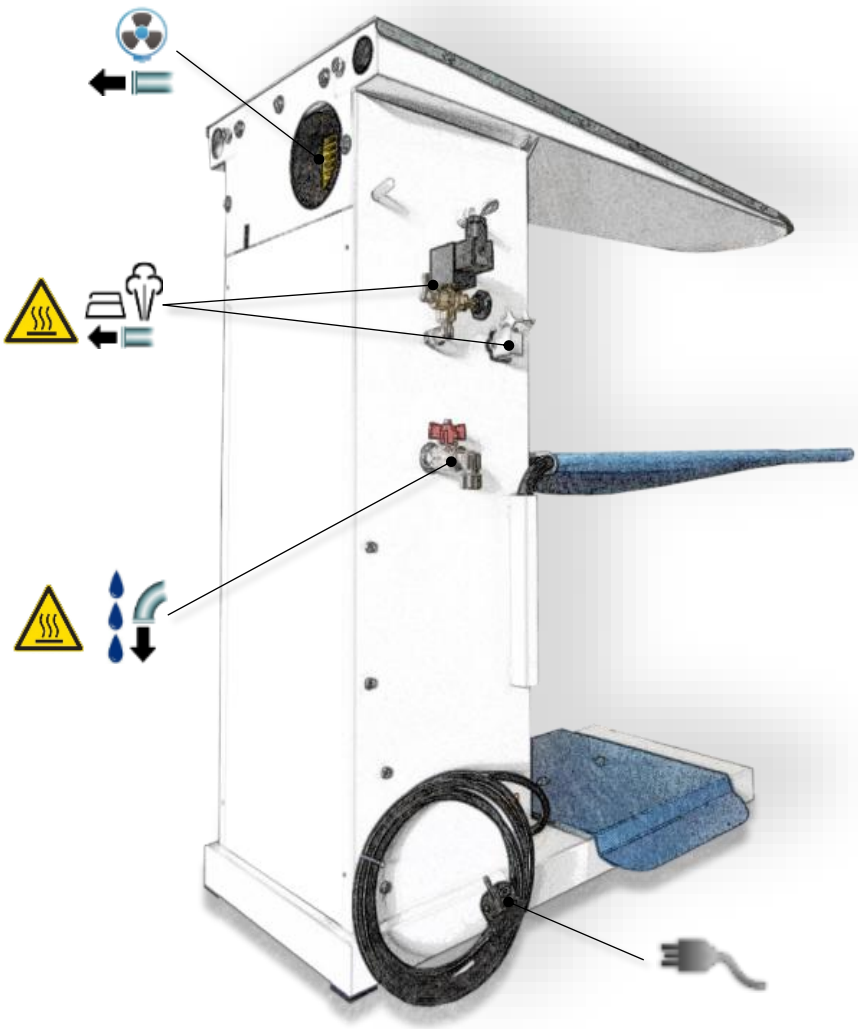

06 - IDENTIFIZIERUNG DER HAUPTKOMPONENTEN

01 – ABSAUGPEDAL

02 – DER BÜGELTISCH

03 – DAMPF EINSTELLUNG

04 – BEHEIZTE ÄRMELBÜGELFORM (ZUBEHÖR)

05 – BEZUG FÜR KLEIDUNGSSTÜCKABLAGE

06 – BÜGELEISEN

07 – SCHALTBRETT

08 – WASSERSTAND

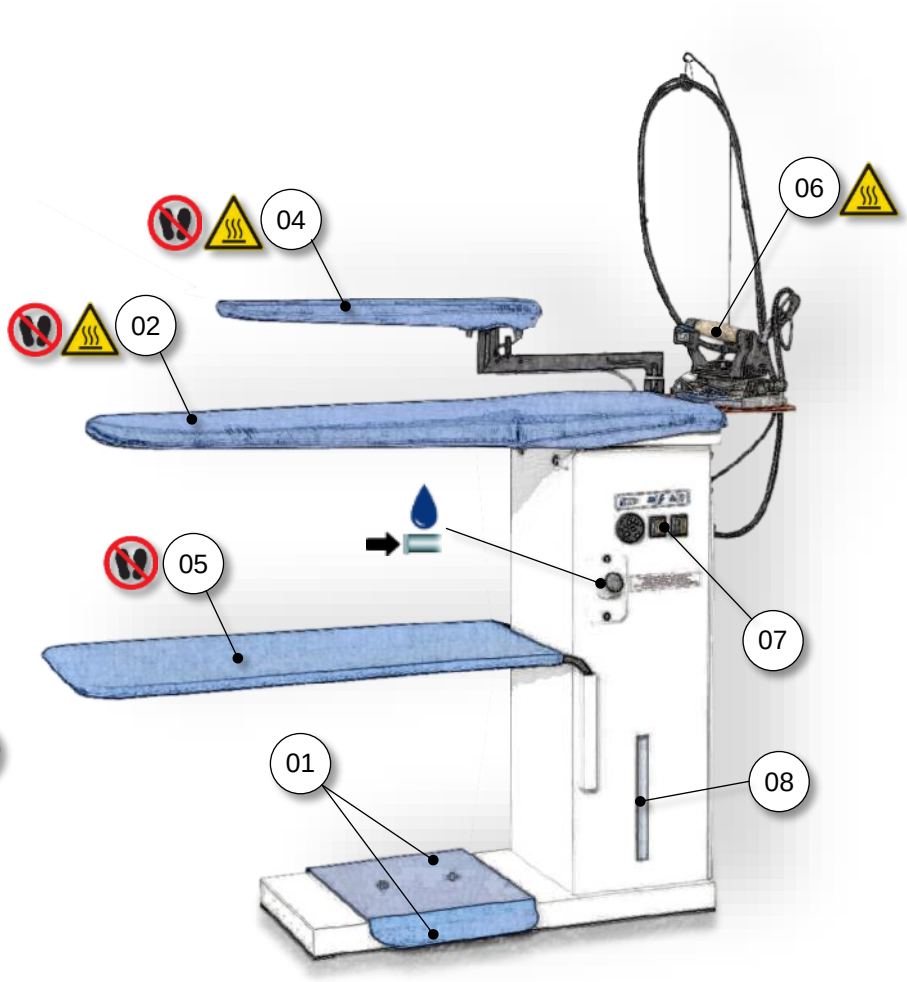

07 - SCHALT- UND ANZEIGEVORRICHTUNGEN

01 - BÜGELFLÄCHENTHERMOSTAT

02 - KONTROLLLAMPE "UNTER SPANNUNG"

03 - SCHALTER FÜR BÜGELEISEN/BEHEIZTE ÄRMELBÜGELFORM (ZUBEHÖR)

04 - KESSELSCHALTER

05 - DAMPFDRUCKKONTROLLLEUCHTE

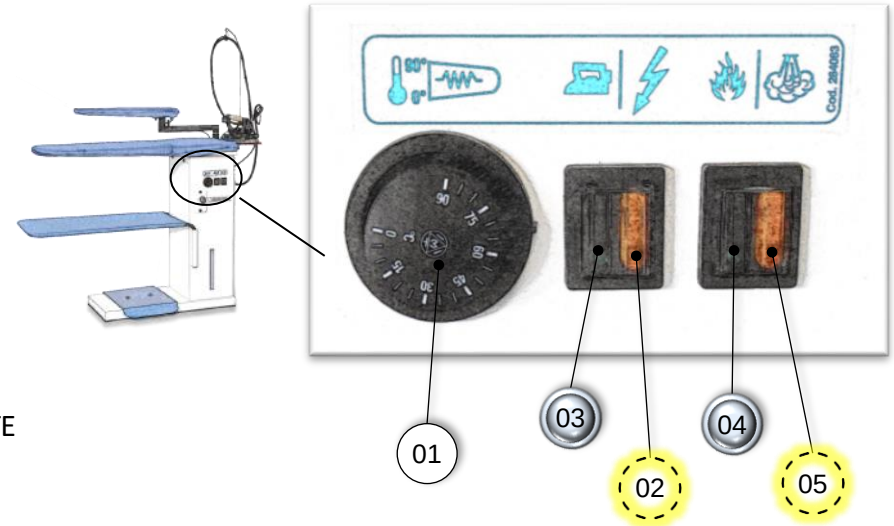

08 - VORSICHTSMASNAHMEN

Die Warnhinweise und die mit dem Gebrauch der Maschine verbundenen Gefahren müssen aufmerksam durchgelesen werden. Der Bediener muss mit Hilfe der Anleitungen die Arbeitsweise beherrschen und genau über die Gefahren Bescheid wissen.

Falls die Maschine mit einem Bügeleisen ausgestattet ist, dieses nicht über einen längeren Zeitraum eingeschaltet lassen, falls es nicht benutzt wird und es immer auf die entsprechende Ablage zurückstellen. Die Arbeitsflächen und das Bügeleisen bleiben auch nach Abschalten der Maschine einige Minuten lang warm, es ist daher auf Verbrennungsgefahren zu achten und Kleidungsstücke sollten nicht auf der Arbeitsfläche abgelegt werden, bevor diese nicht ganz abgekühlt ist.

Elektrischer Strom
Vor jedem Eingriff an der Maschine muss diese von der elektrischen Versorgung ausgeschlossen werden; außerdem ist während des Eingriffs darauf zu achten, dass diese von niemandem wieder hergestellt wird. Alle installierten elektrischen und elektronischen Geräte, sowie Grundstrukturen müssen geerdet sein.

Entzündbarkeit
Es empfiehlt sich, alle möglichen Maßnahmen zu ergreifen, um zu vermeiden, dass die Maschine mit heißen Teilen oder offenen Flammen in Berührung kommt. In der Nähe der Maschine sind Feuerlöscher für den sofortigen Eingriff im Brandfall vorzusehen.

.

Druck / Dampf
Vor jedem Eingriff muss der Kessel ausgeschaltet, das Abkühlen der Rohre abgewartet und sichergestellt werden, dass in allen Zweigen des Kessel- und Wasserkreislaufes kein Druck mehr herrscht, der beim Abmontieren von Anschlüssen oder Bestandteilen Dampfspritzer verursachen könnte.

Geräusch
Da der Schallwert unter 70 dB(A) liegt, ist die Maschine nicht übermäßig geräuschvoll.

09 - BETRIEBSANLEITUNG

INBETRIEBNAHME

Die Einheit darf nur von Fachpersonal bedient, geöffnet und repariert werden.
Es ist verboten, die Maschine zu benutzen, falls sie unter Wasser o. Ä. steht, oder sich in besonders aggressiver oder explosiver / leicht entzündlicher Umgebung befindet.
Benutzen Sie immer für den Betriebsdruck geeignete Leitungen.
Berücksichtigen Sie die Gesundheitsrisiken und beachten Sie die Hygiene- und Sicherheitsvorschriften
Überprüfen Sie, ob der elektrische Anschluss korrekt und gemäß den geltenden Normen durchgeführt worden ist und ob alle Schmelzsicherungshalter geschlossen und mit der entsprechenden Schmelzsicherung ausgestattet sind.
Vergewissern Sie sich, dass alle Steuer-, Kontroll- und Sicherheitsvorrichtungen intakt sind.
Die Maschine auf ihre Unversehrtheit überprüfen.
Vergewissern Sie sich, dass der Absperrschieber des Kesselablasses gut geschlossen ist.

BEDIENUNG

ACHTUNG: Der erste Einsatz des Gerätes nach der Installation oder nach Wartungseingriffen muss probeweise und zum Einstellen aller Teile und Zubehörteile unter Verwendung von wertlosen Wegwerf-Stücken durchgeführt werden. Beim ersten Einsatz können einige Teile der Maschine Ränder oder Flecken verursachen. Dies tritt nicht unbedingt ein, stellt aber keine Anomalie dar.

1) Sicherstellen, dass der Wassertank mit 80% destilliertem oder entmineralisiertem-Wasser gefüllt ist.
2) Den sich seitlich des Thermostats befindenden Maschinenschalter einschalten.
3) Den Kesselschalter einschalten.
4) Die Temperatur der Arbeitsflächen mit Hilfe des Thermostateinstellrads regulieren.
5) Den Drehknopf des Bügeleisens auf “Baumwolle” drehen, symbolisiert durch °°°.
6) Abwarten, bis die Arbeitsflächen die entsprechende Temperatur erreicht haben.
7) Warten, bis sich die Kontrollleuchte des Kessels einschaltet “Betriebsdruck des Kessels erreicht”.
8) Der Bügeltisch ist nun funktionsbereit.
9) Auf das Pedal treten, um die Absaugung auf den Bügelflächen zu betätigen.
10) Sich ab und zu vergewissern, dass noch ausreichend Wasser im Tank vorhanden ist.
11) Beim Ertönen eines akustischen Signals, den Tank mit neuem Wasser nachfüllen.
12) Am Ende der Arbeit, den Tisch mit Hilfe der Tasten ausschalten.

ACHTUNG: WÄHREND DER ARBEITSPHASE IST ES VERBOTEN:

Den Ablasshahn zu öffnen.

Das Gerät auch nur für kurze Zeit unbeaufsichtigt zu lassen; in diesem Fall müssen die Abschaltverfahren vorgenommen werden.

10 - GEBRAUCHSGEGENANZEIGEN

Die entsprechend der Sicherheitsanforderungen ausgeführte und von den Bestimmungen der Maschinenrichtlinie vorgesehene Konformitätskontrolle, ist bei Ausfüllung der eigens zu diesem Zweck erstellten und in der *technischen Datei* enthaltenen Kontrolllisten bereits vorgenommen worden.
Zwei Arten von Listen wurden hierbei verwendet:

- Verzeichnis der Gefahren (Auszug aus EN 1050 mit Bezug auf EN 292)
- Anwendung der wesentlichen Sicherheitsanforderungen (Maschinenrichtlinie – Anl. 1, Teil 1)

Im Folgenden sind die nicht vollständig beseitigten, jedoch als annehmbar bewerteten Gefahren angeführt:

Während der Wartungsarbeiten können leichte Dampfspritzer austreten (deshalb müssen bei Wartungsvorgängen immer geeignete Schutzvorkehrungen getroffen werden).
Schutzmaßnahmen gegen direkte oder indirekte Berührung mit dem Dampf müssen vom Benutzer vorgesehen werden.

- SCHUHE ANTI UNFALL.
- VISIER FUER SCHUTZ FÜR DAS GESICHT.
- SCHUTZHANDSCHUHE.

11 - HANDLING UND TRANSPORT

Für den Transport wird die Maschine sorgfältig in einem Holzverschlag oder karton gepresst verpackt. Beim Transport und bei Lagerung des Geräts, ist die an der Verpackung angegebene Pfeilrichtung zu beachten. Nach Erhalt des Geräts sicherstellen, dass die Verpackung beim Transport nicht beschädigt worden ist, anschließend trocken lagern.

12 - VERPACKUNG UND INSTALLATION DER MASCHINE

ACHTUNG: Die Einheit darf nur von Fachpersonal installiert, geöffnet und repariert werden.
Werden durch Sichtkontrolle äußere Transportschäden an der Maschine ermittelt, können auch die inneren Bestandteile Schäden erlitten haben. Die Unversehrtheit der Maschine vor der Installation prüfen.

AUSPACKEN:
Nach Bestimmung des geeigneten Installationsortes, Verpackung öffnen und die Maschine herausnehmen. Sicherstellen, dass sie während des Transports und der Lagerung nicht beschädigt worden ist. Das Verpackungsmaterial benötigt keine besonderen Entsorgungsmaßnahmen, da es weder gefährlich noch umweltschädlich ist. Für die Entsorgung die entsprechenden örtlichen Vorschriften beachten.

INSTALLATION DER MASCHINE:
Die Maschine benötigt keine Bodenverankerungen, außer im Falle einer Installation auf Transportmitteln, wofür die entsprechenden Bohrungslöcher vorgesehen sind.

Einen geeigneten Standort für die Installation ausfindig machen, wobei genügender Freiraum für eine korrekte Arbeit und Wartung vorgesehen werden muss.

Installieren Sie die Maschine nicht in aggressiver und/oder explosiver/entzündlicher und/oder für den Gebrauch des Geräts nicht geeigneter Umgebung.
Installieren Sie das Gerät nicht auf unebenem Boden oder auf unstabilen Auflagen zwischen der Maschine und dem Boden. Umkippgefahr.

Betreten Sie das Gerät und seine Arbeitsflächen nicht und benutzen Sie es nicht als Treppe, um höher liegende Stellen zu erreichen und allgemein verwenden Sie es nicht als Auflage für Werkzeuge. Beschädigungs- und Unfallgefahr.

Beim Anschluss des Bügeleisens den Dampfschlauch auf die geeignete Arbeitslänge schneiden. Vermeiden Sie zu lange hängende oder eingerollte Schläuche, die das Austreten von Kondenswasser aus dem Bügeleisen verursachen können.

ELEKTRISCHE ANSCHLÜSSE:
Die Maschine gemäß Schema an das Stromnetz anschließen und dabei überprüfen, dass Spannung und Frequenz mit den Angaben am Typenschild übereinstimmen.
Es ist ratsam, einen Sicherungsschalter oder einen Leitungsschutzschalter anzubringen.

Nach Durchführung sämtlicher Anschlüsse sicherstellen, dass alle Stromversorgungskabel geeignet befestigt und isoliert sowie geschützt vor eventuellen Stößen und vor dem Kontakt mit heißen und/oder scharfen Oberflächen sind.

ANSCHLUSS AN DEN LUFT- UND DAMPFABLASS
Es empfiehlt sich, die von den Bügelflächen abgesaugte Luft mit Hilfe eines an die Absaugvorrichtung angeschlossenen Rohres von der Arbeitsumgebung nach außen zu leiten. Das Rohr muss geeignete Länge und Durchmesser haben, um den Betrieb der Maschine nicht zu beeinträchtigen.

13 - PROBLEME UND LÖSUNGEN

Die nachstehende Fehlerdiagnose veranschaulicht die meist auftretenden Störungen, deren wahrscheinliche Ursachen und mögliche Lösungen. Im Zweifelsfall und/oder bei Problemen, die mit folgender Tabelle nicht gelöst werden können, die Fehlersuche nicht durch Zerlegen von Maschinenteilen oder durch Versuche vornehmen, sondern das Technische Büro oder den Vertragshändler kontaktieren.

FEHLERDIAGNOSE		
STÖRUNGEN	**MÖGLICHE URSACHEN**	**EINGRIFFE**
Die Absaugung funktioniert nicht	Der Mikroschalter des Fußpedals ist defekt	Mikroschalter auswechseln
	Motor oder Kondensator defekt	Ersetzen
Die Tischfläche erwärmt sich nicht	Defekter Thermostat	Thermostat auswechseln
	Widerstände defekt	Ersetzen
Die Einheit schaltet sich nicht ein	Hauptschalter nicht eingeschaltet	Hauptschalter einschalten, Schmelzsicherungen überprüfen.
	Schalter nicht eingeschaltet.	Schalter einschalten.
Es tritt kein Dampf aus	Ausgeschalteter Bügeleisen- oder Kesselschalter / defektes Elektroventil.	Schalter einschalten / Elektroventil prüfen.
Akustisches Warnsignal ertönt	Mangelndes Wasser / zu viel destilliertes Wasser	Behälter nachfüllen oder mit Leitungswasser nachfüllen
Die Pumpe überfüllt den Kessel	Verkrustete Sonde	Kesselsonde reinigen

ACHTUNG: Falls das Sicherheitsventil ausgelöst wird, den Kessel sofort ausschalten und sich an einen Fachtechniker wenden. Das Luftloch nicht verstopfen und das Problem keinesfalls unterschätzen, da Explosionsgefahr herrscht.

14 - WARTUNGSVERFAHREN

Im Falle von Störungen oder Fehlfunktionen, kontaktieren Sie bitte den Service-Techniker, der die entsprechenden Kontrollen vornehmen wird.
In regelmäßigem Abstand sind folgende Schritte durchzuführen:

VORGANG	ARBEITSSTUNDEN
Wasser aus dem Kessel ablassen	**30 - 50**

Für die Kontroll- und/oder Wartungsvorgänge benötigt die Maschine keine besondere Ausrüstung. Der Gebrauch vongeeigneten Geräten/Werkzeugen und persönlichen Schutzvorrichtungen gemäß Gesetzesdekret 626/94 und in gutem Zustand (gemäß italienischer Verordnung 547/55) ist jedoch empfehlenswert, um Personenschäden oder solche an den Maschinenbestandteilen zu vermeiden.

Vor jeglichem Wartungseingriff vergewissern Sie sich, dass Strom- und Wasserversorgung ausgeschlossen sind.

15 - ENTSORGUNG

Während der Wartungsarbeiten an der Einheit oder bei deren Verschrottung dürfen keine umweltschädlichen Bestandteile hinterlassen werden. Beachten Sie für deren korrekte Entsorgung die entsprechenden örtlichen Bestimmungen. Bei Verschrottung der Einheit müssen das Typenschild und jegliche weiteren Unterlagen, die sich auf die Einheit beziehen, vernichtet werden.

16 - INFORMATIONEN ZUR ERSATZTEILEBESTELLUNG

Bei einer eventuellen Ersatzteilbestellung, muss folgendes immer angegeben werden:
Maschinenmodell, Seriennummer, Menge der gewünschten Ersatzteile, Artikelnummer (die Daten sind auf dem Typenschild abzulesen, oder können den technischen Daten der Maschine, sowie der Betriebs- und Wartungsanleitung entnommen werden). Bei elektrischen Bestandteilen, die von der angegebenen Spannung und Frequenz V 230/50Hz abweichen (überprüfen Sie die Daten am Typenschild des defekten Teils), geben Sie bitte nach der Artikelnummer die richtige Spannung und Frequenz an. Die in vorliegender Anleitung enthaltenen Daten, Beschreibungen und Abbildungen sind in keiner Weise verbindlich.
Die Firma behält sich das Recht vor, jederzeit alle die für nötig erachteten Änderungen vorzunehmen, ohne dabei die vorliegende Anleitung auf den neuesten Stand bringen zu müssen.

Das Gerät besteht aus folgenden HauHauptbestandteilen:

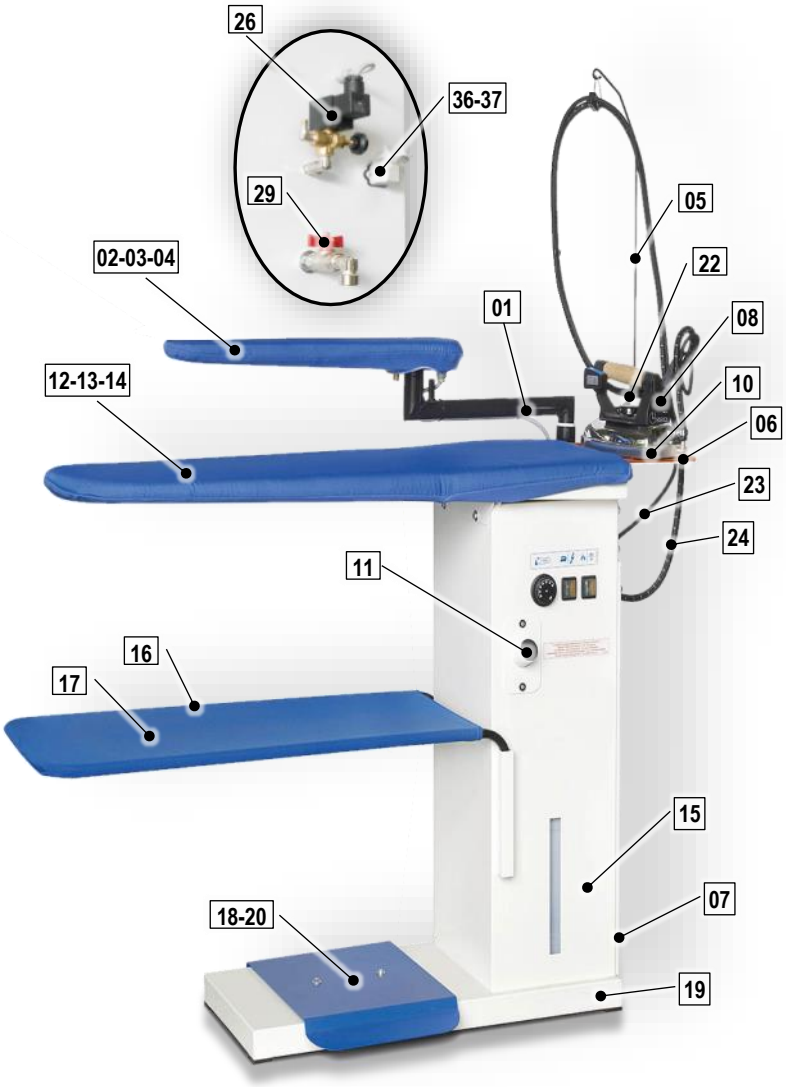

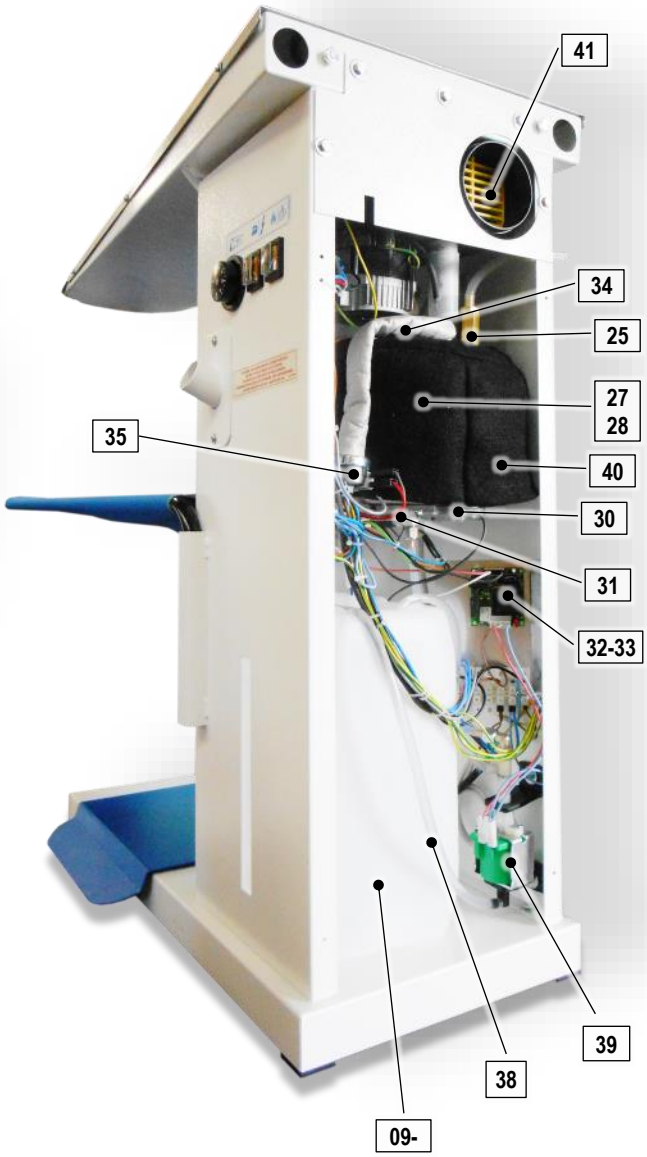

Pos	Cod.#	DESCRIPCION	Pos	Cod.#	DESCRIPCION	Pos	Cod.#	DESCRIPCION
1	Z14H06	Ärmelbügelformgelenk	15	163487	Gehäuse Doris-A	29	37A010	Kesselablasshahn
2	163472	Ärmelbügelform	16	173443	Rohrgestell für Kleiderablage	30	212035	Kesselheizwiderstand 1450W
3	163473	Platte für Ärmelbügelform	17	274208	Bezug für Kleiderablage	31	45B018	Sicherheitsthermostat für Kesselheizwiderstand
4	Z27P33	Ärmelbügelformpolsterung	18	163484	Absaugpedal	32	25L043	Leiterplatte
5	364253	Antenne	19	163486	Untergestell	33	30A001	Verkabelung für Leiterplatte
6	25A001	Silikonunterlage	20	43D002	Absaug-Mikroschalter	34	49E005	Kesselsonde
7	163488	Hinteres Paneel	21	49E007	Elektroden der Wassertank	35	45G012	Druckwächter
8	Z01S10	Bügeleisen Mod. K	22	163403	Antennenverbindung	36	43H006	Bügeleisenstecker
9	165037	Wassertank	23	46B001	Bügeleisenkabel	37	43G004	Bügeleisensteckdose
10	163485	Bügeleisenablage	24	07A001	Dampfschlauch 2,4 m	38	06D030	Schläuche zur Wasserspeisung und -rückgewinnung
11	06D012	Schlauch für Wasserspeisung	25	38S001	Sicherheitsventil	39	Z07P14	Wasserpumpenbausatz
12	163489	Tischfläche	26	39B045	Dampfmagnetventil	40	224325	Kesselisolierung
13	163480	Tischplatte	27	201018	Kompletter Kessel mit 1450W Heizwiderstand	41	42D006	Absaugmotor
14	Z27P32	Tischpolsterung	28	201011	Kesselkörper			

BÜGELEISEN “K” cod.Z18D00

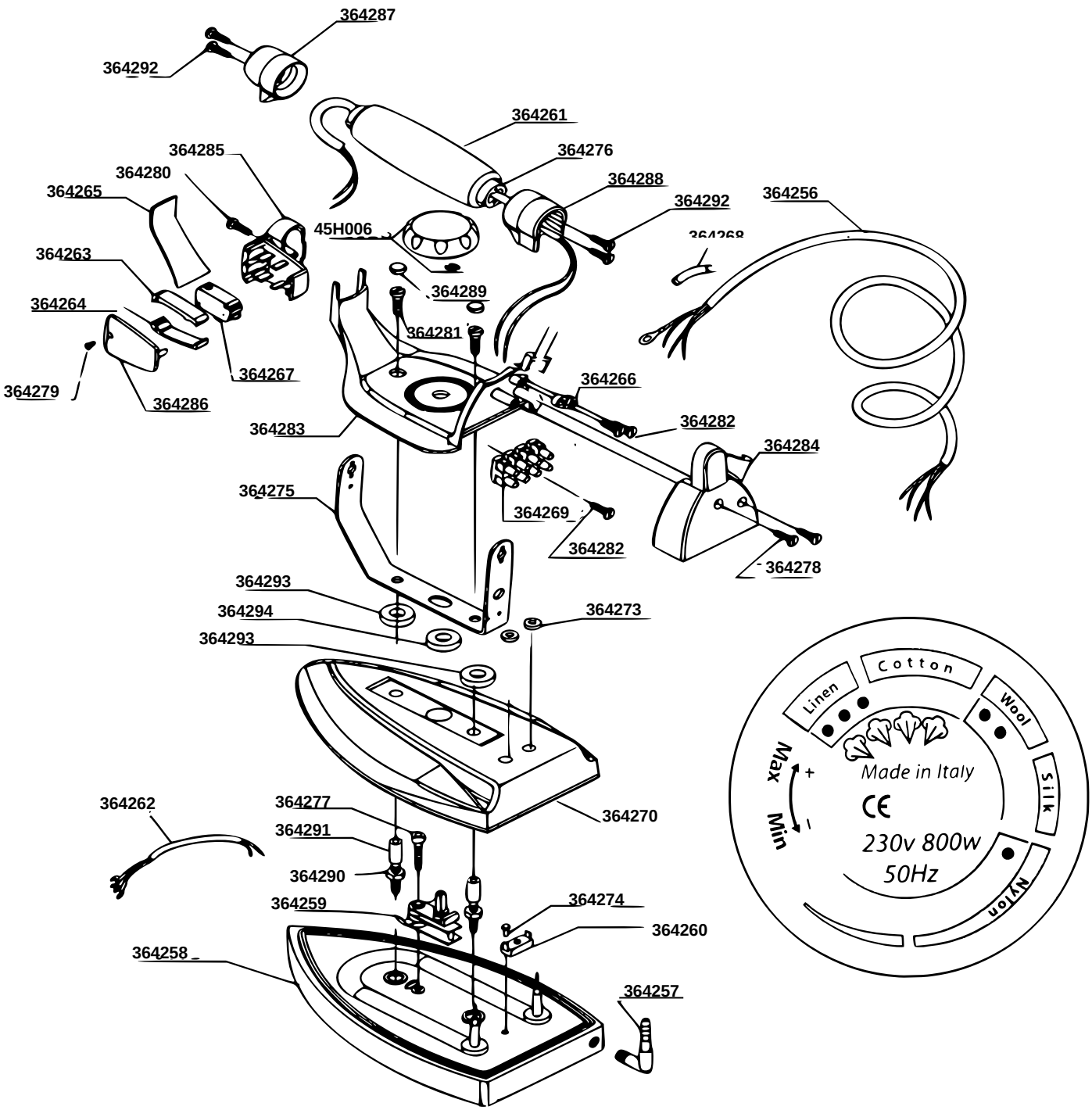

Pos	Cod.#	BESCHREIBUNG	Pos	Cod.#	BESCHREIBUNG	Pos	Cod.#	BESCHREIBUNG
1	364273	Kabelführung für Heizwiderstand	14	364278	Selbstschneidende Schraube für Griffrücken	27	364287	Vorderer Griffträger für Bügeleisen
2	364256	Elektrokabel für Bügeleisen	15	364279	Verschluss-Schraube Eisen-Mikroschalter	28	364288	Hinterer Griffträger für Bügeleisen
3	364274	Schraube für Thermostat	16	364280	3,5 x 19 AU Schraube für Mikroträger	29	364289	Schraubenabdeckungen für Eisen
4	364257	Gummiträgerwinkel aus vernick. Messing	17	364281	Griffbefestigungsschraube M5 x 10 ZNB	30	364290	Messing-Scheibe für Distanzstück
5	364258	Fertige Eisenplatte	18	364282	Feststellschraube für Klemmbrett	31	364291	Messing-Distanzstück
6	364259	Einstellbarer Thermostat	19	364283	Griffabdeckung für Bügeleisen	32	364267	Kompletter Mikroschalter für Eisen
7	364260	Thermostat mit manueller Wiedereinstellung	20	364284	Griffrücken für Bügeleisen	33	364292	Schraube für Griff – Bügeleisen
8	364261	Korkgriff	21	364285	Druckknopfträger für Bügeleisen	34	45H006	Kugelgriff aus schwarzem Bakelit
9	364275	Spanneisen für Bügeleisen	22	364286	Druckknopfträger-Abdeckung für Eisen	35	364293	Griff-Unterlegscheibe für Schrauben
10	364270	Bügeleisengehäuse	23	364263	Oberer Druckknopf für Eisen	36	364294	Griff-Unterlegscheibe für Kugelgriff
11	364262	Verdrahtung für Eisen	24	364264	Unterer Druckknopf für Bügeleisen	37	364268	Kabelführung für Stromkabel
12	364276	Einsatz für Eisengriff	25	364265	Abdeckungsplättchen für Eisen	38	364269	4poliges Klemmbrett
13	364277	M4 x 22 Befestigungsschraube Thermostat	26	364266	Kabelhalterung für Bügeleisen			

17 - FLÄCHENBEDARF UND SCHEMAZEICHNUNG

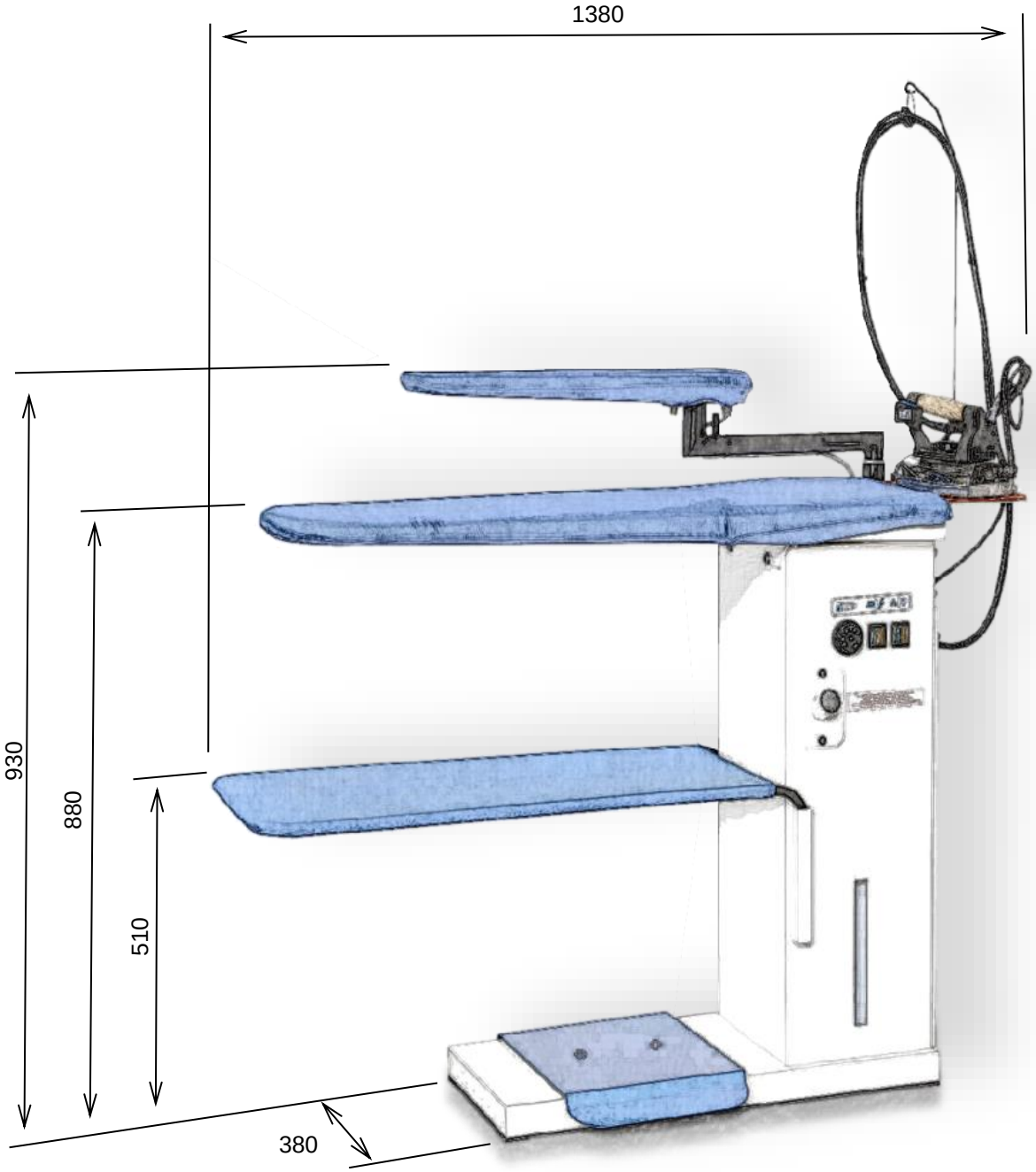

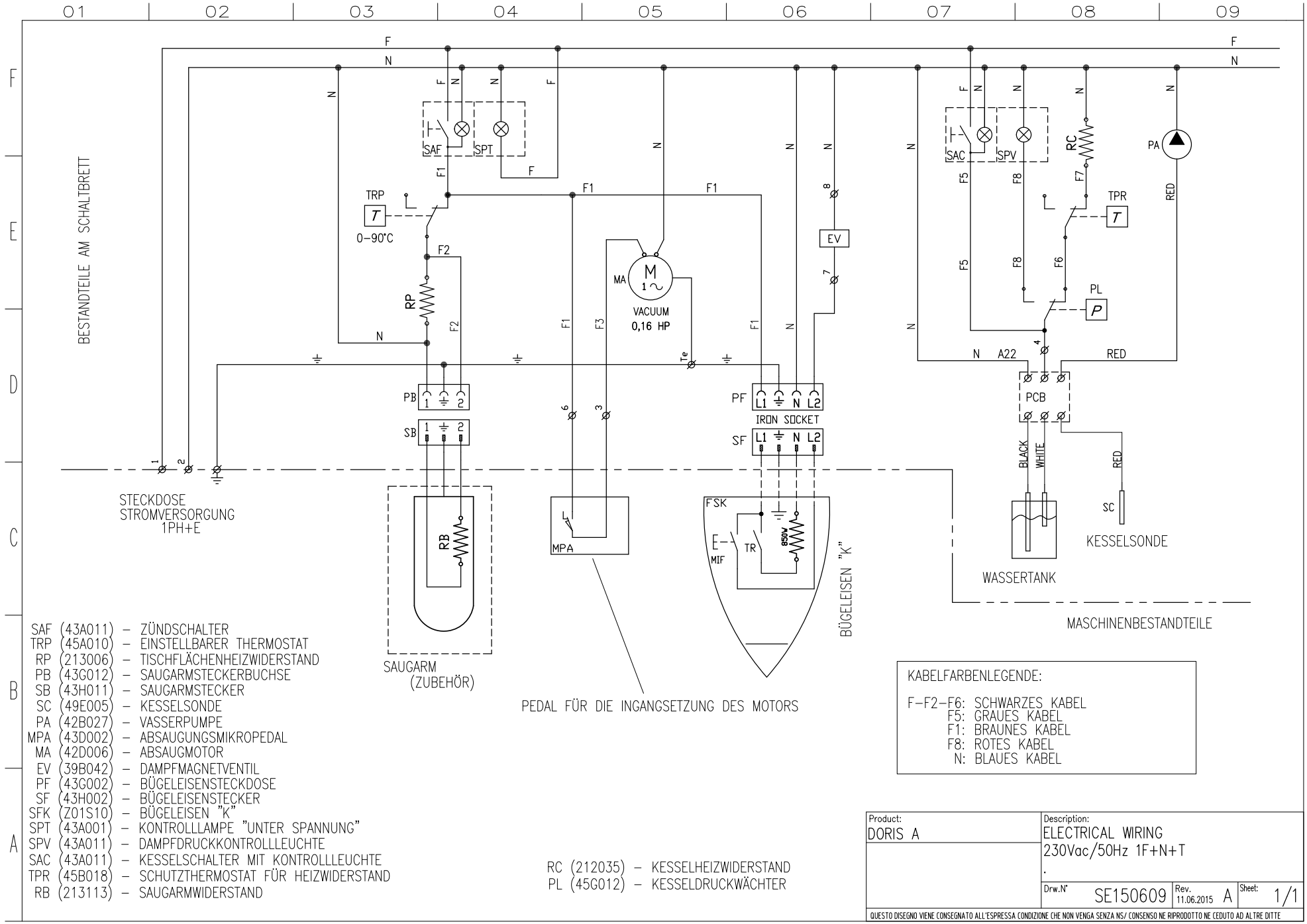

SAF (43A011) – ZÜNDSCHALTER
TRP (45A010) – EINSTELLBARER THERMOSTAT
RP (213006) – TISCHFLÄCHENHEIZWIDERSTAND
PB (43G012) – SAUGARMSTECKERBUCHSE
SB (43H011) – SAUGARMSTECKER
SC (49E005) – KESSELSONDE
PA (42B027) – VASSERPUMPE
MPA (43D002) – ABSAUGUNGSMIKROPEDAL
MA (42D006) – ABSAUGMOTOR
EV (39B042) – DAMPFMAGNETVENTIL
PF (43G002) – BÜGELEISENSTECKDOSE
SF (43H002) – BÜGELEISENSTECKER
SFK (Z01S10) – BÜGELEISEN "K"
SPT (43A001) – KONTROLLLAMPE "UNTER SPANNUNG"
SPV (43A011) – DAMPFDRUCKKONTROLLLEUCHTE
SAC (43A011) – KESSELSCHALTER MIT KONTROLLLEUCHTE
TPR (45B018) – SCHUTZTHERMOSTAT FÜR HEIZWIDERSTAND
RB (213113) – SAUGARMWIDERSTAND

RC (212035) – KESSELHEIZWIDERSTAND
PL (45G012) – KESSELDRUCKWÄCHTER

KABELFARBENLEGENDE:

F-F2-F6: SCHWARZES KABEL
F5: GRAUES KABEL
F1: BRAUNES KABEL
F8: ROTES KABEL
N: BLAUES KABEL

Product:	Description:
DORIS A	ELECTRICAL WIRING 230Vac/50Hz 1F+N+T
	Drw.N° SE150609 · Rev. 11.06.2015 A · Sheet: 1/1

QUESTO DISEGNO VIENE CONSEGNATO ALL'ESPRESSA CONDIZIONE CHE NON VENGA SENZA NS/ CONSENSO NE RIPRODOTTO NE CEDUTO AD ALTRE DITTE

18 - GARANTIE

Auf all unseren Produkten ist maximal ein Jahr Garantie ab Lieferung für Herstellungs- und Materialfehler.

Die Garantie unterliegt folgenden Bedingungen:
Bei Funktionsstörungen müssen Sie sich mit Ihrem Wiederverkäufer in Verbindung setzen und ihm den Defekt so gut wie möglich schildern, wobei Modell, Serien- und Artikelnummer, sowie der Gebrauchszustand des betreffenden Produktes angegeben werden müssen.
Nach Erhalt des Produktes und dessen sorgfältiger Analyse, behält sich unsere Firma das Recht vor zu entscheiden, ob das Produkt repariert oder ersetzt werden muss. Ist die Garantie noch nicht abgelaufen, führt der Wiederverkäufer die entsprechende Reparatur oder den Ersatz auf unsere Rechnung durch. Falls das zurückgegebene Produkt nicht defekt ist, wird unser Unternehmen nach eigenem Ermessen beurteilen, ob dem Kunden die entstandenen Kosten (für Transport usw.) berechnet werden, oder nicht. Vorliegende Garantie verliert ihre Gültigkeit, wenn die Produktschäden durch Missbrauch, Nachlässigkeit, normale Abnutzung, chemische Korrosion verursacht worden sind, oder falls für eine sachgemäße Installation, den angegebenen Anleitungen, sowie den Herstellerempfehlungen nicht Folge geleistet worden ist. Eventuelle an dem Gerät oder an dessen Bestandteilen vorgenommene Änderungen, ohne unsere vorherige schriftliche Genehmigung, sowie deren Beschädigung, entheben unsere Firma jeglicher Haftung und machen jegliche Garantieleistung ungültig. Auf Teilen, die einem normalen Verschleiß unterworfen oder nicht lagerfest sind, wird keine Garantie geleistet. Von der Garantie ebenfalls ausgeschlossen ist alles, was bisher nicht ausdrücklich angegeben worden ist, sowie auch Schäden, oder Kosten, die von den Defekten des Produktes selbst herrühren. Mit den geltenden Garantiebedingungen unserer Firma erklärt sich der Kunde beim Erwerb des Geräts als einverstanden. Eventuelle Änderungen oder Abweichungen der vorliegenden Garantie werden nur nach vorheriger schriftlicher Genehmigung unsererseits als gültig anerkannt.