Whirlpool

SENSING THE DIFFERENCE

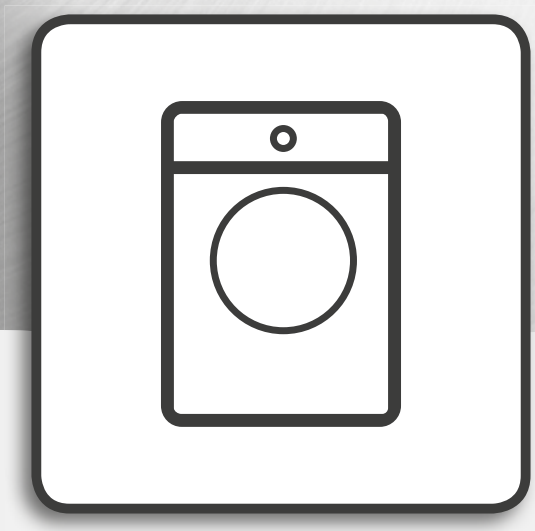

# Průvodce **Zdraví & bezpečnost, Používání & údržba**

# a **instalace**

## AWG812/PRO
## AWG912/PRO

**www.whirlpool.eu/register**

**ČEŠTINA (Originální návod k použití)** . . . . . 3



Whirlpool
SENSING THE DIFFERENCE

# ČESKY
# PRŮVODCE **ZDRAVÍ A BEZPEČNOST, POUŽÍVÁNÍ A ÚDRŽBA** a **INSTALACE**

**DĚKUJEME VÁM, ŽE JSTE SI ZAKOUPILI VÝROBEK WHIRLPOOL.**
Abyste získali komplexnější podporu,
zaregistrujte svůj přístroj na adrese **www.whirlpool.eu/register**

*Obsah*


***Příručka o bezpečnosti a ochraně zdraví při práci***

**BEZPEČNOSTNÍ POKYNY** . . . . . 5

**POKYNY K OCHRANĚ ŽIVOTNÍHO PROSTŘEDÍ** . . . . . 8

**PROHLÁŠENÍ O SHODĚ** . . . . . 9

***Průvodce Použití a údržba***

**POPIS VÝROBKU** . . . . . 10

PŘÍSTROJ . . . . . 10

DÁVKOVAČ PRACÍHO PROSTŘEDKU . . . . . 10

OVLÁDACÍ PANEL . . . . . 11

TECHNICKÉ ÚDAJE PRO PŘIPOJENÍ K ROZVODU VODY . . . . . 12

DVÍŘKA . . . . . 13

OSVĚTLENÍ BUBNU (je-li jím výrobek vybaven) . . . . . 13

PŘÍSLUŠENSTVÍ . . . . . 13

**JAK POUŽÍVAT SPOTŘEBIČ** . . . . . 14

PŘED PRVNÍM POUŽITÍM . . . . . 14

BĚŽNÉ POUŽÍVÁNÍ . . . . . 15




Whirlpool
SENSING THE DIFFERENCE

PROGRAMY A MOŽNOSTI ..... 19
FUNKCE ..... 25
KONTROLKY ..... 27
POMŮCKA PRO DÁVKOVÁNÍ / PRVNÍ POUŽITÍ ..... 28
POMŮCKA PRO DÁVKOVÁNÍ / BĚŽNÉ POUŽITÍ ..... 30
TIPY PRO ÚSPORU ..... 31
**ČIŠTĚNÍ A ÚDRŽBA** ..... 32
ČIŠTĚNÍ PRAČKY ZVENČÍ ..... 32
KONTROLA PŘÍVODNÍ HADICE VODY ..... 33
ČIŠTĚNÍ SÍTKOVÝCH FILTRŮ V PŘÍVODNÍ HADICI ..... 34
ČIŠTĚNÍ DÁVKOVAČE PRACÍCH PROSTŘEDKŮ ..... 35
ČIŠTĚNÍ VODNÍHO FILTRU / VYPOUŠTĚNÍ ZBYLÉ VODY ..... 36
PŘEPRAVA A MANIPULACE ..... 38
**ODSTRAŇOVÁNÍ ZÁVAD** ..... 39
DVÍŘKA – JAK JE OTEVŘÍT V PŘÍPADĚ ZÁVADY, ABY BYLO MOŽNO VYTÁHNOUT PRÁDLO ..... 44
POPRODEJOVÉ SLUŽBY ..... 45

***Průvodce instalací*** ..... 46



Whirlpool
SENSING THE DIFFERENCE

# BEZPEČNOSTNÍ POKYNY

## JE DŮLEŽITÉ SI JE PŘEČÍST A DODRŽOVAT

Před použitím pračky si pečlivě prostudujte průvodce Bezpečnost a ochrana zdraví a Použití a údržba.

Návod si uschovejte pro další použití.

**VAŠE BEZPEČNOST I BEZPEČNOST JINÝCH OSOB JE VELMI DŮLEŽITÁ.**

V tomto návodu a na samotné pračce jsou uvedena důležitá bezpečnostní upozornění, která je nutné si přečíst a dodržovat.

Toto je symbol bezpečnostního upozornění.

Tento symbol vás upozorňuje na možná rizika, která u vás i u ostatních mohou způsobit zranění či smrt.

Všechny pokyny vztahující se k bezpečnosti obsahují výstražný symbol a slova **NEBEZPEČÍ** nebo **VAROVÁNÍ**. Tato slova znamenají:

**⚠ NEBEZPEČÍ**

Označuje nebezpečnou situaci, které je třeba předejít, jinak povede k vážnému poranění.

**⚠ POZOR**

Označuje nebezpečnou situaci, které je třeba předejít, neboť by mohlo dojít k vážnému poranění.

Všechna bezpečnostní upozornění uvádějí konkrétní informace o možném nebezpečí a obsahují pokyny, jak snížit riziko poranění, poškození a úrazu elektrickým proudem způsobené nesprávným použitím pračky. Pozorně dodržujte následující pokyny.

Nedodržení těchto pokynů může být nebezpečné. Nejsou-li dodržována výše uvedená bezpečnostní opatření, výrobce odmítá nést jakoukoli odpovědnost za případná zranění osob, zvířat či za poškození majetku.

Pokud se v blízkosti spotřebiče budou pohybovat velmi malé (0–3 roky) nebo malé (3–8 let) děti, musejí být neustále pod dohledem.

Děti starší 8 let a osoby s fyzickým, smyslovým či duševním postižením nebo bez patřičných zkušeností a znalostí mohou pračku používat pouze pod dohledem nebo tehdy, pokud dostaly informace o bezpečném použití pračky a pokud rozumějí rizikům, která s používáním spotřebiče souvisejí. Nedovolte dětem, aby si s pračkou hrály. Nedovolte dětem, aby bez dohledu prováděly čištění a vykonávaly běžnou údržbu spotřebiče.

Odstraňte přepravní šrouby.

Pračka je vybavena ochrannými přepravními šrouby, které chrání vnitřek pračky před poškozením při přepravě. Před použitím pračky musí být přepravní šrouby bezpodmínečně odstraněny.

Po odstranění šroubů zakryjte otvory čtyřmi přiloženými plastovými krytkami.

Nikdy neotvírejte dvířka násilím, ani je nepoužívejte jako stupínek.

**PŘEDPOKLÁDANÉ POUŽITÍ SPOTŘEBIČE**

Výrobce odmítá jakoukoli odpovědnost za nevhodné nebo nesprávné použití ovládacích prvků.

**UPOZORNĚNÍ**: Pračku nelze ovládat pomocí externího časovače nebo samostatného systému dálkového ovládání.

Pračku nepoužívejte venku.

Neumisťujte do pračky nebo do její blízkosti výbušné a hořlavé látky, jako např. plechovky s aerosoly, a neskladujte ani nemanipulujte zde s benzínem či jinými hořlavými materiály: při náhodném zapnutí pračky hrozí nebezpečí požáru.

Pračka může být používána ve veřejně přístupných prostorách.

Tato pračka je určena výhradně pro praní prádla, které umožňuje praní v automatických pračkách.

## INSTALACE

Instalaci a opravy musí provádět kvalifikovaný technik podle pokynů výrobce a v souladu s platnými místními bezpečnostními předpisy. Neopravujte ani nevyměňujte žádnou část pračky, pokud to není výslovně uvedeno v návodu k použití.

Děti by neměly provádět úkony související s instalací. Během instalace držte děti v bezpečné vzdálenosti od pračky. Během instalace pračky a po jejím dokončení odstraňte veškerý balicí materiál (plastové sáčky, polystyren apod.) z dosahu dětí.

Při rozbalování a montáži používejte ochranné rukavice.

Po vybalení pračky se přesvědčte, že během přepravy nedošlo k jejímu poškození. V případě problémů se obraťte na prodejce nebo na nejbližší servisní středisko.

K manipulaci s pračkou a k její instalaci je třeba minimálně dvou osob.

Během instalace držte děti v bezpečné vzdálenosti od pračky.

Pračka musí být umístěna tak, aby elektrická zástrčka byla za každých okolností dobře vidět a byla dobře přístupná.

Před každým montážním úkonem je nutné pračku odpojit od elektrické sítě.

Během instalace se ujistěte, že pračka nepoškozuje napájecí kabel.

Pračku zapněte až po dokončení instalace.

Po dokončení instalace zařízení a před jeho zapnutím je třeba několik hodin vyčkat, než se přizpůsobí podmínkám v místnosti.

Neumisťujte pračku do míst, kde by mohla být vystavena následujícím extrémním podmínkám: špatné větrání, vysoká teplota nad 35 °C nebo nižší než 5 °C.

Při instalaci pračky se přesvědčte, zda všechny čtyři nožky stojí stabilně na podlaze, podle potřeby je nastavte a pomocí vodováhy zkontrolujte, zda je pračka plně ve vodorovné poloze.

V případě dřevěných nebo tzv. plovoucích podlah (např. některé parketové nebo laminátové podlahy) umístěte pračku na překližkovou desku o rozměrech 60×60 cm a tloušťce nejméně 3 cm, která je bezpečně upevněna k podlaze.

Pro připojení pračky k rozvodu vody používejte pouze nové hadice. Použité hadice se nesmějí znovu použít a je třeba je zlikvidovat.

Při přemísťování nikdy nedržte pračku za horní desku.

Přívodní hadici(e) připojte v souladu s platnými předpisy místního vodárenského podniku.

Pro modely určené pouze k připojení k přívodu studené vody: Nepřipojujte přívod teplé vody.

Pro modely s přívodem horké vody: Teplota přiváděné teplé vody nesmí překročit 60 °C.

Zkontrolujte, zda nejsou větrací otvory v podstavci pračky (je-li u daného modelu k dispozici) zakryté kobercem nebo jiným předmětem.

Tlak přívodní vody se musí pohybovat v rozmezí 0,1–1 MPa.

Pokud chcete na pračku umístit sušičku, vyžádejte si nejdříve informace od servisu nebo prodejce, zda je to možné. Umístění sušičky na pračku je dovoleno pouze tehdy, je-li sušička připevněna k pračce pomocí příslušné spojovací instalační soupravy, kterou získáte v servisním středisku nebo od specializovaného prodejce.

## VÝSTRAHY TÝKAJÍCÍ SE ELEKTRICKÉHO PROUDU

Zkontrolujte, zda napětí na typovém štítku odpovídá napětí ve vaší domácnosti.

Instalace musí probíhat v souladu s platnými bezpečnostními předpisy, a proto je nutno použít vícepólový spínač s minimální vzdáleností mezi kontakty 3 mm.

Uzemnění pračky je ze zákona povinné.

Jestliže dodaná zástrčka pro pračku není vhodná pro zásuvku ve vašem bytě, obraťte se prosím na kvalifikovaného technika.

Nepoužívejte prodlužovací kabely, sdružené zásuvky nebo adaptéry. Nezapojujte pračku do zásuvky, kterou lze ovládat pomocí dálkového ovládání.

Netahejte za napájecí kabel spotřebiče.

Je-li napájecí kabel poškozený, musí být vyměněn za nový stejného typu. Výměnu napájecího kabelu musí provést pouze kvalifikovaný elektrikář v souladu s pokyny výrobce a platnými bezpečnostními předpisy. Obraťte se na autorizované servisní středisko.

Nezapínejte tuto pračku, pokud je poškozena přívodní síťová šňůra nebo zástrčka, pokud spotřebič nefunguje správně nebo došlo-li k jeho poškození či pádu. Napájecí síťový kabel ani zástrčku neponořujte do vody. Napájecí kabel se nesmí dotýkat žádné horké plochy.

Po provedení instalace nesmí být elektrické prvky spotřebiče pro uživatele přístupné.

Pračky se nedotýkejte vlhkými částmi těla a nepoužívejte ji, pokud jste bosí.

## PŘIPOJENÍ K ELEKTRICKÉ SÍTI POUZE PRO VELKOU BRITÁNII A IRSKO

### Výměna pojistky

Jestliže je kabel pračky vybaven zástrčkou BS 1363A s 13A pojistkou, použijte k výměně pojistky v tomto typu zástrčky pojistku ASTA schválenou k typu BS 1362 a postupujte následujícím způsobem:

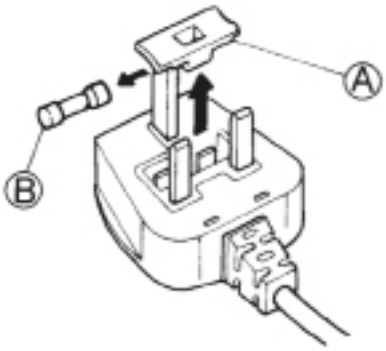


1. Vyjměte kryt pojistky (A) a pojistku (B).
2. Do krytu pojistky vložte náhradní 13A pojistku.
3. Kryt s pojistkou vložte zpět do zástrčky.

*Upozornění:*

Po výměně pojistky musí být kryt pojistky opět nasazen; dojde-li k jeho ztrátě, nesmí se zástrčka bez krytu používat. Správné umístění poznáte podle barevné vložky nebo názvu barvy vyraženého dole na zástrčce. Náhradní kryty pojistek je možné zakoupit v elektroobchodě.

### Pouze pro Irskou republiku

Platí pokyny uvedené pro Velkou Británii, ale používá se i třetí typ zástrčky a zásuvky, a to 2kolíkové s bočním uzemněním.

### Zásuvka/zástrčka (platné pro obě země)

Jestliže dodaná zástrčka není vhodná pro zásuvku ve vašem bytě, obraťte se na poprodejní servisní středisko. Nepokoušejte se zástrčku vyměňovat sami. Toto smí provádět pouze kvalifikovaný technik v souladu s pokyny výrobce a obecně platnými bezpečnostními předpisy.

## SPRÁVNÉ POUŽITÍ

Po dokončení instalace pračky a před jejím prvním použitím odstraňte přepravní šrouby.

Nepřekračujte maximální povolené plnění. Maximální plnění pro daný program zjistíte v tabulce programů.

Pokud pračku právě nepoužíváte, uzavřete přívod vody.

Pokud pračka vykazuje známky poškození, obraťte se na jejího majitele, popřípadě, je-li to nezbytné, na servisní středisko.

## ČIŠTĚNÍ A ÚDRŽBA

Před každým čištěním či údržbou je nutné pračku odpojit od elektrické sítě.

Skutečnost, že je pračka odpojena z hlavní sítě, musí být možné kdykoli zkontrolovat ze všech stran pračky. Při provádění údržby se ujistěte,



Whirlpool
SENSING THE DIFFERENCE

že spotřebič není nedopatřením zapojen v zásuvce.

V souvislosti s čištěním a prováděním údržby je třeba, aby bylo možné kdykoli a ze všech stran pračky zkontrolovat skutečnost, že je odpojena z hlavní sítě.

Nikdy nepoužívejte parní čističe.

K čištění pračky nikdy nepoužívejte hořlavé látky.

K čištění pračky, zvláště ovládacího panelu, nikdy nepoužívejte univerzální čističe, čističe oken, žíravé odmašťovací prášky nebo podobné přípravky.

Vyžaduje-li zařízení opravu, je nutné použít pouze originální náhradní díly.
Veškeré opravy musejí být prováděny autorizovaným servisním střediskem.
Dodržujte intervaly pro čištění, které jsou uvedeny v návodu k použití a údržbě v části ČIŠTĚNÍ A ÚDRŽBA.

# POKYNY K OCHRANĚ ŽIVOTNÍHO PROSTŘEDÍ

## LIKVIDACE OBALOVÉHO MATERIÁLU

Obal je ze 100% recyklovatelného materiálu a je označen recyklačním symbolem:

Jednotlivé části obalového materiálu proto odpovědně zlikvidujte podle platných místních předpisů týkajících se nakládání s odpady.

## LIKVIDACE DOMÁCÍCH ELEKTROSPOTŘEBIČŮ

Při likvidaci pračku znehodnoťte odříznutím napájecího kabelu a odstraňte případné police a dveře, aby se děti nemohly zavřít uvnitř.

Tato pračka je vyrobena z recyklovatelných materiálů

nebo obnovitelných materiálů. Zlikvidujte jej podle místních předpisů pro likvidaci odpadu.

Další informace o údržbě, renovaci a recyklaci domácích elektrických spotřebičů získáte na příslušném místním úřadě, v podniku pro sběr domácího odpadu nebo v obchodě, kde jste pračku zakoupili.

Tato pračka je označena v souladu s evropskou směrnicí 2012/19/EU o odpadních elektrických a elektronických zařízeních (OEEZ).

Zajištěním správné likvidace tohoto výrobku pomůžete zabránit případným negativním důsledkům na životní prostředí a lidské zdraví, které by mohly být způsobeny nevhodnou likvidací výrobku.

Symbol

umístěný na výrobku nebo v příslušné dokumentaci značí, že tento výrobek nesmí být likvidován spolu s domácím odpadem, ale je nutné ho odevzdat do příslušného sběrného střediska k recyklaci elektrických a elektronických zařízení.



Whirlpool
SENSING THE DIFFERENCE

# PROHLÁŠENÍ O SHODĚ

Tato pračka byla navržena, zkonstruována a dána do prodeje v souladu s bezpečnostními požadavky evropských směrnic:

- Směrnice 2006/95/ES o elektrických zařízeních na nízké napětí
- Směrnice 2004/108/ES o elektromagnetické kompatibilitě.
- Hlučnost pračky se pohybuje pod hranicí 70 dB(A).

**My, společnost BAUKNECHT HAUSGERÄTE GmbH, D-73614 Schorndorf, zastupující společnost WHIRLPOOL EUROPE S.r.l. I-21025 COMERIO,**

**na vlastní zodpovědnost prohlašujeme, že výrobek,**

| | | | |
|---|---|---|---|
| **pračka** | **WHIRLPOOL** | **AWG812/PRO** | **AWG912/PRO** |
| | **Kód 12NC:** | **8592 122 01010** | **8592 123 01010** |
| | **Schválení typu:** | **D 430 P** | **D 430 P** |

**ke kterému se toto prohlášení vztahuje, odpovídá následujícímu standardu (následujícím standardům) nebo jiným normativním dokumentům**

**EN 60335-1:2012+A11:2014+AC:2014**
**EN 50571:2013**
**EN 61770:2009**
**EN 62233:2002+Ber.1:2008**
**EN ISO 10472-1:2008**
**EN ISO 10472-2:2008**
**EN ISO 12100:2010**
**EN 55014-1: 2006+A1:2009+A2:2011 (Zkušební metoda > 30 MHz: Úroveň rušení)**
**EN 55014-2: 1997+A1:2001+A2:2008**
**EN 61000-3-2: 2006 + A1:2009 + A2:2009**
**EN 61000-3-3: 2008**

**podle ustanovení směrnic(e):**

**Směrnice 2006/42/ES o strojních zařízeních**
**Směrnice 2006/95/ES o zařízeních nízkého napětí – platná do 19. dubna 2016**
**Směrnice 2014/35/ES o zařízeních nízkého napětí – platná do 20. dubna 2016**
**Směrnice 2004/108/ES o elektromagnetické kompatibilitě – platná do 19. dubna 2016**
**Směrnice 2014/30/ES o elektromagnetické kompatibilitě – platná do 20. dubna 2016**
**Směrnice 2011/65/EU RoHS**

**Schorndorf, 11. 11. 2015**

**Stephen M. Groppel**
**Global Director, HA Platform**
**Fabric Care**

**Karl-Dieter Klingenstein**
**Product Approval**
**GPO, Schorndorf**

**Jméno a podpis oprávněné osoby**

**Rok označení CE: 2015**



Whirlpool
SENSING THE DIFFERENCE

# POPIS VÝROBKU

## PŘÍSTROJ

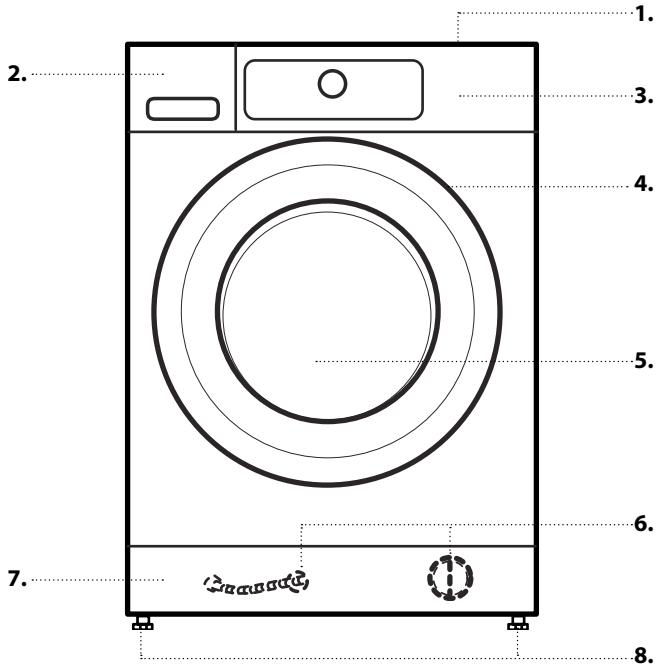


1. Horní plocha
2. Dávkovač pracího prostředku
3. Ovládací panel
4. Držadlo dvířek
5. Dvířka
6. Vodní filtr / hadice nouzového vypouštění (je-li k dispozici) – za soklem –
7. Sokl (odnímatelný)
8. Seřiditelné nožičky (4)

## DÁVKOVAČ PRACÍHO PROSTŘEDKU

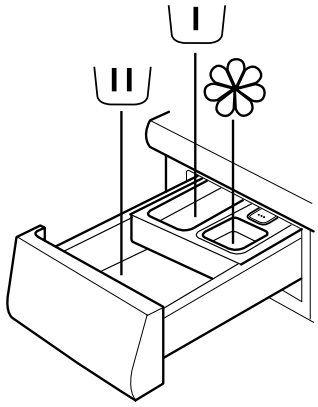


1. Přihrádka pro hlavní praní
- Prací prostředek pro hlavní praní
- Odstraňovač skvrn
- Změkčovač vody

2. Přihrádka pro předpírku
- Prací prostředek pro předpírku

3. Přihrádka pro aviváž
- Aviváž
- Tekutý škrob

Aviváž nebo škrobový roztok nesmí přesahovat značku označující maximum.

4. Uvolňovací tlačítko
(Stiskněte pro vyjmutí zásobníku pracího prostředku za účelem čištění.)



Whirlpool
SENSING THE DIFFERENCE

**Doporučené prací prostředky pro různé typy prádla**

| | | |
|---|---|---|
| Bílé prádlo | (studená až 95 °C) | Vysoce účinné prací prostředky |
| Bílé jemné prádlo | (studená až 40 °C) | Šetrné prací prostředky s bělicími a/nebo opticky zjasňujícími prostředky |
| Světlé/pastelové barvy | (studená až 60 °C) | Prací prostředky s bělicími a/nebo opticky zjasňujícími prostředky |
| Intenzivní barvy | (studená až 60 °C) | Prací prostředky na barevné prádlo bez bělicích / opticky zjasňujících prostředků |
| Černé prádlo / tmavé barvy | (studená až 60 °C) | Speciální prací prostředky na černé/tmavé prádlo |

# OVLÁDACÍ PANEL

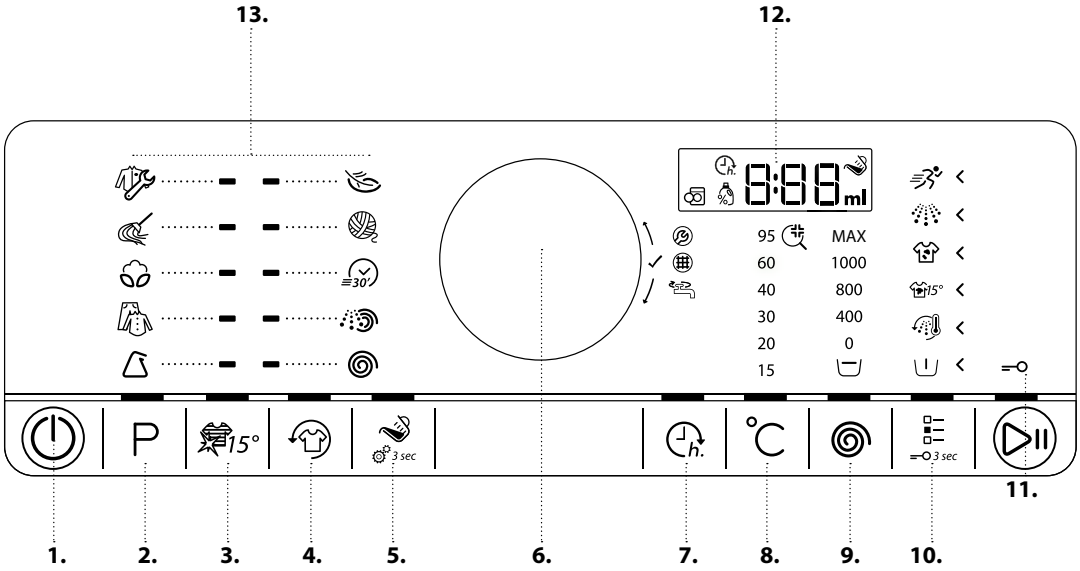


1. Tlačítko Zapnout/Vypnout (Při dlouhém stisku Reset/Vypouštění)
2. Tlačítko Program
3. Tlačítko Colours 15
4. Tlačítko Provzdušnění
5. Tlačítko Pomůcky pro dávkování (Při dlouhém stisku Nastavení pomůcky pro dávkování)
6. Ovladač (volba otáčením / potvrzení stisknutím)
7. Tlačítko Odložený start
8. Tlačítko teplota
9. Tlačítko Rychlost odstřeďování
10. Tlačítko možnosti (při dlouhém stisku Zámek tlačítek)
11. Tlačítko Spustit/pozastavit
12. Displej
13. Oblast programů



Whirlpool
SENSING THE DIFFERENCE

# TECHNICKÉ ÚDAJE PRO PŘIPOJENÍ K ROZVODU VODY

| | |
|---|---|
| **VODOVODNÍ PŘÍPOJKA** | |
| **PŘÍVOD VODY** | Studená voda |
| **VODOVODNÍ KOHOUTEK** | 3/4" hadicová přípojka se závitem |
| **MINIMÁLNÍ TLAK PŘIVÁDĚNÉ VODY** | 100 kPa (1 bar) |
| **MAXIMÁLNÍ TLAK PŘIVÁDĚNÉ VODY** | 1000 kPa (10 bar) |



Whirlpool
SENSING THE DIFFERENCE

# DVÍŘKA

Dvířka otevřete zatáhnutím za držadlo.

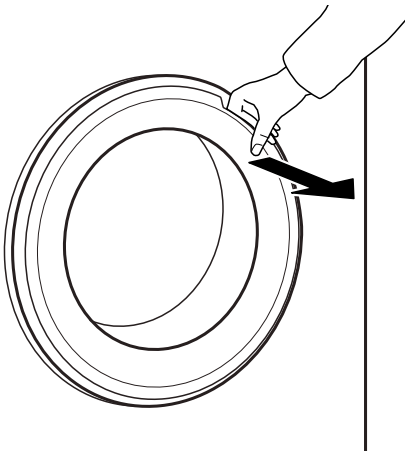

Dvířka zavřete tak, že tlačíte na držadlo, dokud neuslyšíte zaskočení západky.

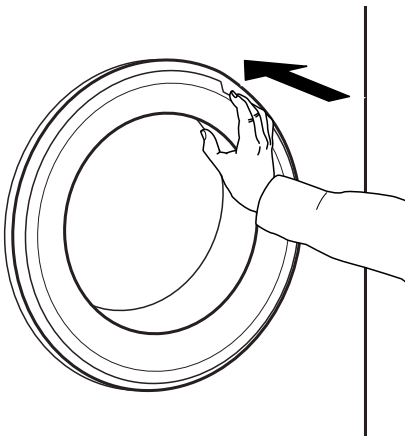

# OSVĚTLENÍ BUBNU (je-li jím výrobek vybaven)

- Při výběru programu: při vkládání prádla se světlo rozsvítí
- Po spuštění programu se světlo rozsvěcí a zhasíná podle toho, zda spotřebič detekuje přítomnost prádla v bubnu.
- Po skončení programu a otevření dvířek se světlo na chvíli rozsvítí, aby usnadnilo vyjímání prádla z pračky. Následně se z úsporných důvodů vypne; chcete-li jej opět rozsvítit, zmáčkněte jakékoli tlačítko.

# PŘÍSLUŠENSTVÍ

*Chcete-li zjistit, zda je pro váš typ pračky (sušičky) dostupné následující příslušenství, kontaktujte naše Servisní středisko*

**SPOJOVACÍ SADA**
pomocí které můžete sušičku připevnit na pračku, ušetřit tak místo a usnadnit si vkládání a vytahování prádla z vysoko umístěné sušičky.



Whirlpool
SENSING THE DIFFERENCE

# JAK POUŽÍVAT SPOTŘEBIČ

## PRVNÍ POUŽITÍ

Když pračku zastrčíte do zásuvky, automaticky se zapne.
Odstranění výrobních nečistot

**1.** Zvolte program „Bavlna“ s teplotou 95 °C. Prostudujte si pokyny v části „BĚŽNÉ POUŽITÍ“.

**2.** Přidejte malé množství pracího prostředku (maximálně 1/3 množství doporučovaného výrobcem pro lehce zašpiněné prádlo) do komory pro hlavní praní dávkovače pracího prostředku.

**3.** Program spusťte bez prádla. Informace o volbě a spouštění programů naleznete v části „BĚŽNÉ POUŽITÍ“.



Whirlpool
SENSING THE DIFFERENCE

# BĚŽNÉ POUŽÍVÁNÍ

## TŘÍDĚNÍ PRÁDLA

### 1. VYPRÁZDNĚTE KAPSY

- Mince, sponky atp. mohou poškodit prádlo i součásti pračky.
- Předměty typu papírových kapesníků se rozpadnou na malé kousky a po každém praní je třeba je ručně odstranit.

### 2. ZAPNĚTE ZIPY, KNOFLÍKY A HÁČKY. SVAŽTE VOLNÉ TKANICE ČI STUŽKY.

- Malé kusy prádla (jako nylonové punčochy, pásky atp.) a kusy opatřené háčky (jako např. podprsenky) perte v pracím sáčku nebo v povlaku na polštář se zipem. Ze záclon vždy odstraňte kroužky nebo záclony s pevně svázanými kroužky perte v bavlněném sáčku.

### 3. DRUH TKANINY / SYMBOL NA VISAČCE

Bavlna, směsná vlákna, snadná údržba / syntetické materiály, vlna, ruční praní.

- Barva
  roztřiďte barevné a bílé prádlo. Nové barevné kusy perte zvlášť.
- Perte dohromady prádlo různých rozměrů, zvýšíte tak prací účinek a prádlo se v bubnu lépe rozloží.
- Jemné prádlo
  Jemné prádlo perte zvlášť; vyžaduje jemné zacházení.



Whirlpool
SENSING THE DIFFERENCE

# JAK POUŽÍVAT PRAČKU

## 1. VLOŽTE PRÁDLO

- Otevřete dvířka a vložte prádlo. Dodržujte maximální plnění uvedené v tabulce programů.

## 2. ZAVŘETE DVÍŘKA

- Ujistěte se, že mezi sklem ve dvířkách a dveřním filtrem neuvízlo žádné prádlo.
- Zavřete dvířka tak, abyste slyšeli zaskočení západky.

## 3. OTEVŘETE PŘÍVOD VODY

- Ověřte, zda je pračka připojena k elektrické síti.
- Otevřete přívod vody.

## 4. ZAPNĚTE PRAČKU

- Stiskněte tlačítko „Zapnout/vypnout“ dokud se nerozsvítí tlačítko programu. Zobrazí se animovaná sekvence a zazní zvuk. Pak je pračka připravena k provozu.
- Na ovládacím panelu se zobrazí poslední použité programové nastavení.

## 5. NASTAVTE POŽADOVANÝ PROGRAM

**REŽIM PRŮVODCE**
Nastavením programu vás provedou osvětlená tlačítka v následujícím pořadí: výběr programu / teploty / rychlosti odstřeďování / možností. Poté, co stisknutím ovladače potvrdíte svou volbu, přeskočí světlo na voliči na další krok.

**Zvolte program**
Ujistěte se, že se tlačítko programu rozsvítí.
Požadovaný program zvolte otočením ovladače.

Rozsvítí se kontrolka vedle vybraného programu.

Požadovaný program potvrďte stisknutím ovladače.

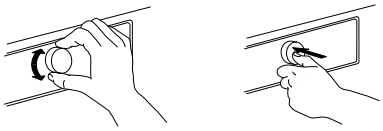

Více informací o programech naleznete v Tabulce programů.

**Podle potřeby změňte teplotu**

Chcete-li změnit teplotu uvedenou na displeji, musí « svítit tlačítko teploty.
Otáčením ovladače nastavte požadovanou teplotu a pak ji potvrďte stisknutím ovladače.

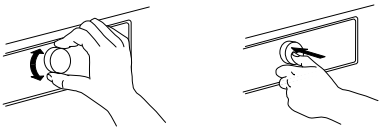

**Podle potřeby změňte rychlost odstřeďování**

Chcete-li změnit rychlost odstřeďování uvedenou na displeji, musí svítit tlačítko *Odstřeďování*.
Otáčením ovladače nastavte požadovanou rychlost odstřeďování nebo zastavení po máchání a pak nastavení potvrďte stisknutím ovladače.

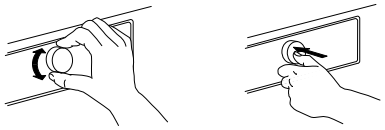

Pokud zvolíte rychlost odstřeďování „0“, skončí program vypuštěním vody po posledním máchání. Nebude zařazeno konečné odstřeďování.
Pokud zvolíte možnost „Zastavení po máchání“, zastaví se program po fázi máchání. Prádlo zůstane namočeno v poslední máchací vodě. Více informací naleznete v části P**ROGRAMY, MOŽNOSTI A FUNKCE / Zastavení po máchání.**



Whirlpool
SENSING THE DIFFERENCE

**V případě potřeby vyberte možnosti**

Chcete-li zvolit další možnosti, musí svítit tlačítko Možnosti. Možnosti, které lze v daném programu zvolit, jsou označeny světelnými šipkami.
Požadované možnosti zvolte otočením ovladače. Symbol vybrané možnosti bliká. Pro potvrzení stiskněte tlačítko.

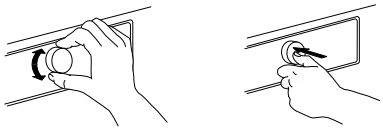

Některé možnosti / funkce lze vybrat přímo stisknutím tlačítka:

Více informací získáte v části **PROGRAMY, MOŽNOSTI A FUNKCE**.

**INDIVIDUÁLNÍ REŽIM**

Po zapnutí pračky není nutné postupovat podle **REŽIMU S PRŮVODCEM**.
Pořadí, v němž zvolíte program, záleží pouze na vás. Chcete-li provést nastavení, stiskněte příslušné tlačítko, otočte ovladačem a následně potvrďte stisknutím ovladače.
Rozsah teplot, rychlostí odstřeďování a možností záleží na vybraném programu.
Doporučujeme proto, abyste začali volbou programu.

## 6. PŘIDAT PRACÍ PROSTŘEDEK

- Pokud **nepoužíváte** funkci Pomůcka pro dávkování, vytáhněte dávkovač pracích prostředků a vložte prací prostředek (a případné doplňující přípravky / aviváž) podle pokynů v části **DÁVKOVAČ PRACÍHO PROSTŘEDKU**. Dodržujte dávky doporučené na obalu pracích prostředků. Pokud jste zvolili možnost **PŘEDPÍRKA** nebo **ODLOŽENÝ START,** řiďte se pokyny v části **PROGRAMY, MOŽNOSTI A FUNKCE.** Poté opět pečlivě zavřete dávkovač pracího prostředku.
- Jestliže použijete **funkci „Pomůcka pro dávkování", přidáte prací prostředek později** po spuštění programu. Viz část **POMŮCKA PRO DÁVKOVÁNÍ / BĚŽNÉ POUŽITÍ.**

Správné dávkování pracího prostředku / přídavných prostředků je důležité, protože
- optimalizuje výsledek praní
- předchází vzniku zbytků pracího prostředku v prádle, které mohou působit dráždivě na pokožku
- šetří peníze tím, že předchází plýtvání pracím prostředkem
- chrání pračku tím, že předchází usazování vodního kamene
- je šetrné k životnímu prostředí a omezuje jeho zbytečné zatěžování

## 7. SPUSŤTE PROGRAM

Stiskněte a přidržte tlačítko Spustit/Pozastavit, dokud nezačne světlo v tlačítku nepřerušovaně svítit; program se spustí.
- Pokud jste zvolili možnost „Pomůcka pro dávkování", pračka bude po spuštění programu indikovat doporučené množství pracího prostředku pro vložené prádlo. – Vložte prací prostředek do přihrádky pro hlavní praní v dávkovači pracího prostředku, dávkovač zavřete a pro pokračování programu stiskněte tlačítko Spustit/Pozastavit

- Pokud jste zvolili možnost „Pomůcka pro dávkování" a také „Předpírka", vložte příslušné množství pracího prostředku do přihrádky pro hlavní praní a zároveň polovinu tohoto množství do přihrádku pro předpírku.
- Zavřete dávkovač a stiskněte tlačítko „Spustit/Pozastavit" a program bude pokračovat. Abyste předešli přetečení, neotvírejte od této chvíle zásobník pracího prostředku.
- Čas do konce programu zobrazený na displeji se může lišit. Na délku trvání programu mohou mít vliv faktory jako špatné vyvážení náplně prádla nebo tvorba pěny.
  Kdykoli dojde k přepočítání času zbývajícího do konce programu, na displeji se zobrazí animace.



Whirlpool
SENSING THE DIFFERENCE

## 8. ZMĚNA NASTAVENÍ BĚŽÍCÍHO PROGRAMU (V PŘÍPADĚ POTŘEBY)

I když je program již spuštěný, můžete změnit jeho nastavení. Změny budou provedeny za předpokladu, že odpovídající fáze programu dosud neskončila.

- Stiskněte odpovídající tlačítko (například tlačítko „Rychlost odstřeďování“ pro změnu rychlosti odstřeďování). Zvolená hodnota bude několik sekund blikat.
- Dokud bliká, lze otáčením ovladače změnit nastavení. Pokud hodnota přestane blikat a vy jste doposud požadované změny neprovedli, stiskněte tlačítko znovu.

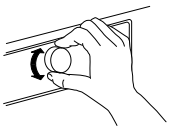

- Pro potvrzení stiskněte ovladač. Pokud úpravu nepotvrdíte, dojde k jejímu automatickému potvrzení – upravené nastavení přestane blikat.

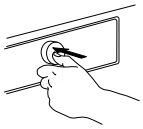

Poté, co změnu nastavení dokončíte, bude program automaticky pokračovat. Chcete-li předejít náhodné změně programu (například zásahem dětí), použijte funkci „Zámek tlačítek“ (viz část **PROGRAMY, MOŽNOSTI A FUNKCE).**

Chcete-li změnit nastavení běžícího programu, můžete rovněž

- stisknout tlačítko „Spustit/Pozastavit“, čímž běžící program pozastavíte
- Změnit nastavení
- Opětovným stisknutím tlačítka „Spustit/pozastavit“ pokračovat v programu.

Pokud jste provedli změnu programu, nepřidávejte prací prostředek pro nový program.

## 9. PŘERUŠENÍ BĚŽÍCÍHO PROGRAMU A OTEVŘENÍ DVÍŘEK (V PŘÍPADĚ POTŘEBY)

Pro přerušení programu stiskněte tlačítko „Spustit/Pozastavit“

- Za předpokladu, že hladina vody nebo teplota nejsou příliš vysoké, rozsvítí se kontrolka otevření dvířek. Můžete otevřít dvířka a přidat další prádlo nebo například vyjmout prádlo, které jste předtím vložili omylem.
- Po stisknutí tlačítka „Spustit/Pozastavit“ bude program pokračovat

## 10. RESET BĚŽÍCÍHO PROGRAMU (V PŘÍPADĚ POTŘEBY)

- Podržte stisknuté tlačítko „Zapnout/vypnout“, dokud se na displeji nezobrazí „rES“. Dojde k odčerpání vody a program bude ukončen. Dveře se odblokují.

## 11. PO SKONČENÍ PROGRAMU PRAČKU VYPNĚTE

- Na displeji se zobrazí „End“ a rozsvítí se kontrolka otevření dvířek – můžete odebrat prádlo

- Stisknutím tlačítka hlavního vypínače „Zapnout/Vypnout“ vypněte pračku. Pokud pračku nevypnete, přibližně po čtvrthodině od skončení programu se vypne automaticky kvůli úspoře energie.
- Dvířka nechejte pootevřená, aby vnitřek pračky mohl vysychat.



Whirlpool
SENSING THE DIFFERENCE

# PROGRAMY A MOŽNOSTI

*Při výběru vhodného programu pro daný typ prádla vždy dodržujte pokyny uvedené na etiketách oblečení.*

| PROGRAM | *Typ prádla a doporučení* | *Etikety s pokyny* | *Nastavení* |
|---|---|---|---|
| **PRACOVNÍ ODĚVY** | Znečištěné pracovní oděvy vyrobené z robustního bavlněného materiálu nebo směsí bavlny a syntetiky. U tohoto programu jsou přednastaveny volby „Předpírka“ a „Intenzivní máchání“ – funkce je tedy optimalizovaná tak, aby bylo dosaženo co nejlepších výsledků praní. Silně znečištěné oděvy doporučujeme před vložením do pračky důkladně protřepat. – Přejete-li si, můžete použít odstraňovač skvrn na kyslíkové bázi | | MAX. NÁPLŇ **max.** ROZSAH TEPLOT **Studená až 95 °C** MAX. RYCHLOST ODSTŘEĎOVÁNÍ **max.** VOLITELNÉ MOŽNOSTI **Předpírka, Horké máchání na konec, Biologické odstranění skvrn 15°, Silně zašpiněné, Intenzivní máchání, Rychlé praní, Colours 15°, Provzdušnění, Pomoc s dávkováním, Odložený start** |
| **MOPY A RUČNÍKY** | Normálně až silně ušpiněné pratelné úklidové hadry a hadříky, mopy, ručníky a podobné textilie vyrobené z robustní bavlny. Intenzivní prací program s předpírkou; v případě silného znečištění přidejte prací prostředek i do přihrádky zásobníku určené pro předpírku. Pro dosažení co nejlepších výsledků praní nerušte volbu „Předpírka“. | | MAX. NÁPLŇ **5,0 kg** ROZSAH TEPLOT **Studená až 60 °C** MAX. RYCHLOST ODSTŘEĎOVÁNÍ **max.** VOLITELNÉ MOŽNOSTI **Předpírka, Horké máchání na konec, Biologické odstranění skvrn 15°, Intenzivní máchání, Rychlé praní, Colours 15°, Provzdušnění, Pomoc s dávkováním, Odložený start** |
| **BAVLNA** | Normálně až silně zašpiněné prádlo vyrobené z bavlny a lnu, jako např. ručníky, spodní prádlo, ubrusy, ložní prádlo atp. | | MAX. NÁPLŇ **max.** ROZSAH TEPLOT **Studená až 95 °C** MAX. OTÁČKY PŘI ODSTŘEĎOVÁNÍ **max.** VOLITELNÉ MOŽNOSTI **Předpírka, Horké máchání na konec, Biologické odstranění skvrn 15°, Intenzivní máchání, Rychlé praní, Colours 15°** |
| **MIX** | Mírně až normálně zašpiněné hrubší prádlo vyrobené z bavlny, lnu, umělých vláken a jejich směsí. Účinný jednohodinový program. V rámci jedné náplně perte pouze podobné barvy. | | MAX. NÁPLŇ **6,0 kg** ROZSAH TEPLOT **Studená až 60 °C** MAX. OTÁČKY PŘI ODSTŘEĎOVÁNÍ **max.** VOLITELNÉ MOŽNOSTI **Horké máchání, Skvrny 15, Intenzivní máchání, Rychlé praní, Colours 15, Provzdušnění** |



Whirlpool
SENSING THE DIFFERENCE

| PROGRAM | *Typ prádla a doporučení* | *Etikety s pokyny* | *Nastavení* |
|---|---|---|---|
| **SYNTETIKA** | Běžně zašpiněné prádlo vyrobené z umělých vláken (například polyesteru, polyakrylu, viskózy apod.) nebo jejich směsí s bavlnou. | | MAX. NÁPLŇ **3,5 kg**<br>ROZSAH TEPLOT **Studená až 60 °C**<br>MAX. OTÁČKY PŘI ODSTŘEĎOVÁNÍ **max.**<br>VOLITELNÉ MOŽNOSTI **Předpírka, Biologické odstranění skvrn 15°, Silně zašpiněné, Intenzivní máchání, Rychlé praní, Colours 15** |
| **JEMNÉ PRÁDLO** | Tenké, jemné prádlo vyžadující opatrné praní. | | MAX. NÁPLŇ **2,5 kg**<br>ROZSAH TEPLOT **Studená až 40 °C**<br>MAXIMÁLNÍ RYCHLOST ODSTŘEĎOVÁNÍ **1 000**<br>VOLITELNÉ MOŽNOSTI **Předpírka, Rychlé praní, Colours 15** |
| **VLNA** | Vlna s visačkou Woolmark a určená pro praní v pračce, stejně jako tkaniny vyrobené z hedvábí, lnu, vlny a viskózy označené jako vhodné pro ruční praní.<br>Dodržujte doporučení výrobce na etiketě prádla. | WOOLMARK | MAX. NÁPLŇ **2,0 kg**<br>ROZSAH TEPLOT **Studená až 40 °C**<br>MAXIMÁLNÍ RYCHLOST ODSTŘEĎOVÁNÍ **1 000**<br>VOLITELNÉ MOŽNOSTI **Rychlé praní, Colours 15** |
| **RYCHLOPRANÍ 30** | Mírně zašpiněné prádlo beze skvrn vyrobené z bavlny, a/nebo umělých vláken.<br>Program pro rychlé přeprání. | | MAX. NÁPLŇ **3,0 kg**<br>ROZSAH TEPLOT **Studená až 30 °C**<br>MAXIMÁLNÍ RYCHLOST ODSTŘEĎOVÁNÍ **max**<br>VOLITELNÉ MOŽNOSTI **Colours 15, Provzdušnění** |
| **ODSTŘEĎOVÁNÍ** | Samostatný program s intenzivním odstřeďováním. Vhodný pro hrubší prádlo. | | MAX. NÁPLŇ **max.**<br>ROZSAH TEPLOT **Studená**<br>MAXIMÁLNÍ RYCHLOST ODSTŘEĎOVÁNÍ **max**<br>VOLITELNÉ MOŽNOSTI "**Provzdušnění**" |
| **MÁCHÁNÍ/ ODSTŘ** | Samostatný program zahrnující máchání a intenzivní odstředění prádla. Vhodný pro hrubší prádlo. | | MAX. NÁPLŇ **max.**<br>ROZSAH TEPLOT **Studená**<br>MAXIMÁLNÍ RYCHLOST ODSTŘEĎOVÁNÍ **max**<br>VOLITELNÉ MOŽNOSTI **Intenzivní máchání, Provzdušnění** |

| | | | |
|---|---|---|---|
| max = | pro model pračky AWG812/PRO | 8 kg (náplň prádla) | 1 200 ot/min (rychlost odstřeďování) |
| | pro model pračky AWG912/PRO | 9 kg (náplň prádla) | 1 200 ot/min (rychlost odstřeďování) |



Whirlpool
SENSING THE DIFFERENCE

## MOŽNOSTI VOLITELNÉ PROSTŘEDNICTVÍM TLAČÍTEK MOŽNOSTÍ

*Tabulka programů nabízí přehled možných kombinací programů a možností. Ne všechny kombinace programů a možností lze zvolit. Některé možnosti rovněž nelze kombinovat. V takovém případě kontrolka možnosti, kterou nelze kombinovat, zabliká a zhasne, zároveň zazní zvukový signál.*

**PŘEDPÍRKA**

Pomáhá vyprat silně zašpiněné prádlo přidáním fáze předpírky před zvolený program hlavního praní. Pro silně zašpiněné prádlo, například s obsahem písku nebo částic nečistot. Před vložením prádla do pračky je důkladně vyklepte.
Prodlouží program asi o 20 minut.

Přidejte prací prostředek také do komory pro předpírku v zásobníku pracího prostředku nebo přímo do bubnu. – Pokud volíte „Předpírku“, použijte pro hlavní praní práškový prací prostředek, aby bylo zajištěno, že zůstane v dávkovači až do spuštění fáze hlavního praní. Dodržujte dávkování pracího prostředku stanovené jeho výrobcem nebo použijte možnost „Pomůcka pro dávkování“.

**HORKÉ MÁCHÁNÍ**

Program skončí ve fázi máchání teplou vodou. Uvolní tak vlákna prádla.
Pokud prádlo vyjmete krátce po skončení programu, je na omak příjemně teplé.

**SKVRNY 15**

15°

Pomáhá odstraňovat všechny druhy skvrn s výjimkou mastných skvrn.

Program začne fází praní ve studené vodě.

Program se prodlouží o cca 10 minut.
U odolných skvrn se doporučuje ruční předpraní.
Nelze vybrat pro program Bavlna 95 °C.



Whirlpool
SENSING THE DIFFERENCE

**SILNĚ ZAŠPINĚNÉ**

Pomáhá vyprat silně zašpiněné prádlo se skvrnami díky optimalizaci účinnosti přísad pro odstraňování skvrn.

Do komory pro hlavní praní přidejte vhodné množství přísady na odstraňování skvrn (prášek) společně s pracím prostředkem (pouze práškovým). S touto možností používejte pouze práškový prací prostředek. Dodržujte doporučení výrobce ohledně dávkování. Může prodloužit program až o 15 minut.

*Upozornění*: Vhodné pro použití odstraňovačů skvrn a bělidel na bázi kyslíku. **Chlórová nebo perboritanová bělidla se nesmějí používat.**

**INTENZIVNÍ MÁCHÁNÍ**

Pomáhá odstranit zbytky pracího prostředku z prádla prodloužením fáze máchání.

Obzvlášť vhodné pro dětské prádlo, pro alergiky a pro oblasti s velmi měkkou vodou.

**RYCHLÉ PRANÍ**

Umožňuje rychlejší praní. Zkrátí program při zachování kvalitního výsledku.

Doporučuje se pouze u mírně zašpiněného prádla.
Nelze vybrat pro program „Bavlna“ nebo „Pracovní oděvy“ na teplotu 95 °C.



Whirlpool
SENSING THE DIFFERENCE

## MOŽNOSTI, KTERÉ LZE VOLIT PŘÍMO STISKEM PŘÍSLUŠNÉHO TLAČÍTKA

**COLOURS 15**

15°

Pomáhá chránit barvy prádla praním ve studené vodě (15 °C). Funkce slouží k úspoře energie potřebné k ohřevu vody za současného dosažení dobrých výsledků při praní.

Vhodné pro mírně zašpiněné prádlo beze skvrn.

Ujistěte se, že je váš prací prostředek vhodný pro praní při nízkých teplotách (15° nebo 20 °C).

Nelze vybrat pro program „Bavlna“ nebo „Pracovní oděvy“ na teplotu 95 °C.

**PROVZDUŠNĚNÍ**

Pomáhá udržovat vaše prádlo v dobrém stavu v situaci, kdy po skončení programu nemůžete prádlo ihned vyjmout.

Pračka začne několik minut po skončení programu prádlem periodicky otáčet. Tento režim potrvá přibližně 6 hodin po skončení programu. Můžete jej kdykoliv zastavit stiskem libovolného tlačítka; dvířka se odblokují a můžete prádlo vyjmout.

**TEPLOTA**

°C

Po zapnutí pračky se na ovládacím panelu zobrazí poslední použitý program a teplota.
Pokud změníte program, na displeji se zobrazí jeho výchozí teplota.

Pokud chcete teplotu změnit, stiskněte tlačítko teplota, otáčením ovladačem a zvolte požadovanou teplotu a potvrďte ji stisknutím ovladače.



Whirlpool
SENSING THE DIFFERENCE

## ODSTŘEDĚNÍ

Po zapnutí pračky se na ovládacím panelu zobrazí poslední použitý program a rychlost odstřeďování.

Pokud změníte program, na displeji se zobrazí jeho výchozí rychlost odstřeďování.
Pokud chcete rychlost odstřeďování změnit, stiskněte tlačítko odstřeďování, otáčením ovladačem a zvolte požadovanou rychlost a potvrďte ji stisknutím ovladače.
Pokud zvolíte rychlost odstřeďování „0“, dojde na konci programu k odčerpání vody, ale nebude následovat žádný odstřeďovací cyklus.

## ZASTAVENÍ MÁCHÁNÍ

Zamezí automatickému odstřeďování na konci programu. Prádlo zůstane v poslední máchací vodě a program nebude pokračovat.

Vhodné pro jemné prádlo, které není vhodné k odstřeďování nebo které lze odstřeďovat jen při nižší rychlosti.

Nevhodné pro hedvábí.

Chcete-li zrušit „Zastavení máchání“, zvolte jednu z následujících možností:

- odčerpání vody, bez odstřeďování: otáčením ovladače zvolte rychlost odstřeďování 0, pak stiskněte „Spustit/pozastavit“: Voda bude vypuštěna a program skončí

- odstřeďování prádla: bliká výchozí rychlost odstřeďování – cyklus odstřeďování spustíte stiskem tlačítka „Spustit/Pozastavit“. Nebo zvolte jinou rychlost odstřeďování otáčením ovladače, stisknutím potvrďte a stiskněte Spustit/Pozastavit, čímž zahájíte cyklus odstřeďování



Whirlpool
SENSING THE DIFFERENCE

# FUNKCE

**ZAPNOUT/VYPNOUT**

**Zapnutí pračky:** podržte stisknuté tlačítko, dokud se nerozsvítí tlačítko Spustit/Pozastavit.

**Zrušení běžícího programu:** podržte stisknuté tlačítko, dokud se na displeji nezobrazí „rES“ pračka provede odčerpání vody a ukončí program.

**Vypnutí pračky po skončení programu:**
podržte stisknuté tlačítko, dokud světlo nezhasne.

**OVLADAČ**

- Potvrzení a volba programů a možností
- Otočením provedete volbu

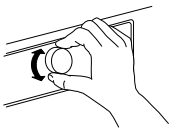

- Stiskem potvrdíte

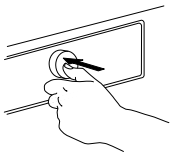

**SPUSTIT/POZASTAVIT**

- Spuštění programu po dokončení nastavení
- Přerušení běžícího programu
- Pokračování přerušeného programu

**ZÁMEK TLAČÍTEK**
*3 sec*

Tato funkce vám umožní provést zablokování tlačítek a ovladače ovládacího panelu proti nežádoucí manipulaci, např. ze strany dětí.

Pračka musí být zapnutá.

Podržte stisknuté tlačítko možnosti;

dokud se nerozsvítí symbol klíče na ovládacím panelu. Ovladač a tlačítka jsou nyní zablokovány. Funguje jedině tlačítko „Zapnout/vypnout“ umožňující pračku vypnout. Zámek tlačítek zůstává aktivní i poté, co pračku vypnete a opět zapnete.

K odblokování tlačítek / ovladače podržte opět stisknuté tlačítko možností, dokud na displeji nezmizí symbol klíče.



Whirlpool
SENSING THE DIFFERENCE

## POMŮCKA PRO DÁVKOVÁNÍ

Pomáhá dávkovat správné množství pracího prostředku vzhledem k náplni prádla.

Před použitím této možnosti:

Koncentrace jednotlivých pracích prostředků dostupných na trhu se značně liší. Z tohoto důvodu přizpůsobte pračku dávkování množství pracího prostředku, který používáte.

Kromě toho zkontrolujte, zda nastavená hodnota tvrdosti vody (měkká) odpovídá tvrdosti místní vody. Pokud ne, nastavte tuto hodnotu správně (viz „POMOC S DÁVKOVÁNÍM / PRVNÍ POUŽITÍ“).

*Viz speciální část Pomůcka pro dávkování – První použití / Běžné použití*

## ODLOŽENÝ START

Přesune spuštění programu na později. Umožňuje využít výhodnější sazby za elektrickou energii (např. noční proud), nebo prádlo vyprat tak, aby bylo připraveno v určitý čas.

Vyberte odložený start až o 23 hodin. S touto funkcí neužívejte tekuté prací prostředky, protože nelze zaručit, že v zásobníku zůstanou až do startu programu.

- Zvolte program, teplotu a funkce.
- Stiskněte tlačítko „Odložený start“ – na displeji bliká symbol Spustit odložený start.
- Požadovanou dobu odloženého startu (až 23 hodin) zvolte ovladačem, přičemž čas se zobrazí na displeji. Požadovanou dobu odložení startu potvrďte stisknutím ovladače. Na displeji se nepřerušovaně rozsvítí symbol Odložený start.

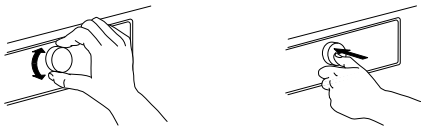

Po stisknutí tlačítka Spustit/Pozastavit se na displeji zobrazí doba do spuštění programu. Rozsvítí se tlačítko Spustit/Pozastavit. Dvojtečka mezi hodinami a minutami na displeji bliká. Dvířka se zablokují.

- Pokud jste zvolili „Pomůcka pro dávkování“, pračka po stisknutí tlačítka Spustit/pozastavit vypočítá doporučené množství pracího prostředku. Vložte množství pracího prostředku uvedené na displeji do zásobníku pracího prostředku; používejte práškový prací prostředek, tím zajistíte, že v zásobníku zůstane až do spuštění programu. Zavřete zásobník pracího prostředku a znovu stiskněte tlačítko Spustit/Pozastavit, tím se spustí odpočet zvolené doby zpoždění.
- Po vypršení časového limitu se pračka zapne automaticky. Na displeji pak bude zobrazena zbývající doba trvání programu.

Jak zrušit „Odložený start“:

- stisknutím tlačítka Spustit/Pozastavit zrušíte funkci odloženého startu (opětovným stiskem tlačítka Spustit/Pozastavit dojde k okamžitému spuštění programu)
- nebo stiskněte a přidržte tlačítko Zapnout/vypnout, čímž celé nastavení programu zrušíte.



Whirlpool
SENSING THE DIFFERENCE

# UKAZATELE

| | |
|---|---|
| **DVÍŘKA LZE OTEVŘÍT** | Kontrolka svítí<br>• před spuštěním programu<br>• po přerušení programu, není-li hladina vody v pračce příliš vysoká nebo prádlo není v této fázi programu příliš horké<br>• když program skončí a prádlo lze vyjmout |
| **ZÁVADA: SERVIS** | |
| **ZÁVADA: VODNÍ FILTR UCPANÝ** | Viz část ODSTRAŇOVÁNÍ ZÁVAD, kde naleznete více informací |
| **ZÁVADA: PŘÍVOD VODY JE UZAVŘENÝ** | |



Whirlpool
SENSING THE DIFFERENCE

# POMŮCKA PRO DÁVKOVÁNÍ / PRVNÍ POUŽITÍ

*Chcete-li, aby tato funkce dokázala množství potřebného pracího prostředku vypočítat co nejpřesněji, přizpůsobte pračku na dávkování vámi používaného pracího prostředku a tvrdost používané vody.*

**ULOŽTE DÁVKOVACÍ HODNOTY VÁMI POUŽÍVANÝCH PRACÍCH PROSTŘEDKŮ**

| **Typy pracích prostředků:** | Na barvy | Šetrný | Obecný |
|---|---|---|---|
| | | | |
| **Programy:** | Na barvy | Vlna, Jemné prádlo | Všechny ostatní programy |

Na obalu vámi používaných pracích prostředků najděte dávkované množství pro středně zašpiněné prádlo a střední tvrdost vody

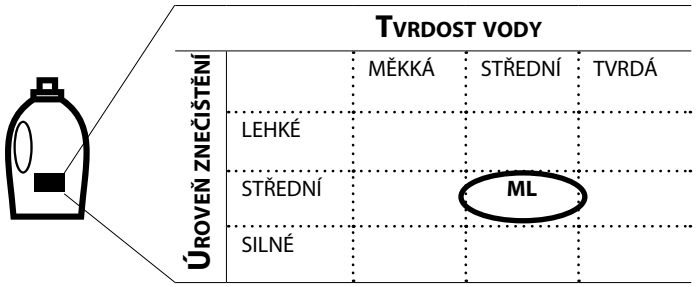




Whirlpool
SENSING THE DIFFERENCE

Uložení těchto hodnot do paměti pračky:

**1.** Zvolte program, pro nějž si přejete údaje o pracím prostředku uložit.

**2.** Podržte stisknuté tlačítko Pomůcka pro dávkování, dokud se na displeji neobjeví symbol lahve. Kontrolky všech programů pro danou skupinu pracích prostředků se rozsvítí.

**3.** Otočením ovladače přizpůsobíte dávkovanou hodnotu údaji, který jste předtím nalezli na obalu pracího prostředku. Potvrďte stisknutím ovladače.

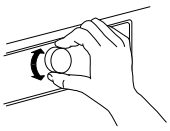

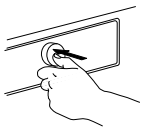

**4.** Tento postup zopakujte pro všechny tři skupiny programů. Stačí uložit dávkování pro jeden program z každé skupiny – následně se automaticky uloží i pro ostatní programy v dané skupině.

Návrat na tovární hodnoty: zvolte a potvrďte „rES“, jak je popsáno v kroku 3.

**PŘIZPŮSOBTE PRAČKU MÍSTNÍ TVRDOSTI VODY**

Pračka je z výroby nastavena na měkkou vodu.

**1.** Stiskněte a podržte zároveň tlačítka Program a Pomůcka pro dávkování.

Na displeji se zobrazí hodnota „1“, což znamená „měkká“ voda.

**2.** Ovladačem nastavte tvrdost vody na.

| | | |
|---|---|---|
| **2** | = | **střední** |
| **3** | = | **tvrdá** |

a výběr potvrďte stisknutím ovladače. Jakmile potvrdíte nastavení tvrdosti vody, automaticky opustíte režim nastavení tvrdosti vody.

Zjistěte si tvrdost místní vody například na lokálních úřadech nebo na internetu. – Není-li vaše místní voda „měkká“, přizpůsobte pračku následujícím způsobem:
Nastavení tvrdosti vody:



Whirlpool
SENSING THE DIFFERENCE

# POMŮCKA PRO DÁVKOVÁNÍ / BĚŽNÉ POUŽITÍ

**1.** Po výběru programu a možností stiskněte tlačítko „Pomůcka pro dávkování“; na displeji se zobrazí symbol Pomůcka pro dávkování.

**2.** Spusťte program stiskem tlačítka „Spustit/ Pozastavit“. – Buben se začne otáčet a zjišťovat množství prádla, na displeji se mezitím zobrazí animace. Následně se na displeji ukáže doporučené množství pracího prostředku v ml.

**3.** Vytáhněte zásobník pracího prostředku a vložte prací prostředek v množství uvedeném na displeji **do komory pro hlavní praní** zásobníku pracího prostředku.

Pokud jste zvolili možnost „Předpírka“ a chcete přidat prací prostředek i pro předpírku, přidejte **poloviční množství indikovaného pracího prostředku do komory pro předpírku** navíc k plnému množství, které jste již dali do komory pro hlavní praní.

Namísto do zásobníku pracího prostředku lze prostředek přidat i přímo do bubnu v dávkovacím pouzdře.
Programy s předpírkou: Prací prostředek pro předpírku lze přidat přímo do bubnu, prací prostředek pro hlavní praní se musí přidat do komory pro hlavní praní v zásobníku pracího prostředku. V takovém případě použijte pro hlavní praní práškový prací prostředek, aby bylo zajištěno, že zůstane v zásobníku až do spuštění fáze hlavního praní.
Po přidání pracího prostředku zavřete zásobník pracího prostředku (nebo dvířka).

**4.** Zavřete zásobník pracího prostředku (nebo dvířka) a pro pokračování programu stiskněte tlačítko „Spustit/Pozastavit“.



Whirlpool
SENSING THE DIFFERENCE

# TIPY NA ÚSPORU

Nejlepších výsledků v úspoře energie, vody, pracího prostředku a času dosáhnete, budete-li prát maximální
doporučené množství prádla pro jednotlivé programy, jak je uvedeno v tabulce programů.

Nepřekračujte výrobcem doporučené dávky pracího prostředku. Používejte funkci Pomůcka pro dávkování; tuto funkci připravte podle návodu v části „POMŮCKA PRO DÁVKOVÁNÍ / PRVNÍ POUŽITÍ“.

Pro silně znečištěné prádlo používejte předpírku.

Skvrny ošetřete ještě před praním pomocí odstraňovače skvrn nebo namočte zaschlé skvrny do vody, abyste nemuseli volit program s vyšší teplotou.

Šetřete energii používáním pracího programu s teplotou 60 °C místo 95 °C nebo pracího programu s teplotou 40 °C místo 60 °C. Pro bavlněné prádlo používejte nejlépe program Eco bavlna s teplotou 40 °C nebo 60 °C.

Čas i energii můžete ušetřit také volbou vyšší rychlosti odstředění ke snížení množství vody v prádle, pokud pak chcete prádlo sušit v bubnové sušičce.

Pro lehce znečištěné prádlo používejte možnost „Colours 15“, ušetříte tak energii nutnou k ohřevu vody.



Whirlpool
SENSING THE DIFFERENCE

# ČIŠTĚNÍ A ÚDRŽBA

**⚠ POZOR**

Před prováděním jakéhokoli čištění a údržby pračku vypněte a odpojte z elektrické sítě.
K čištění pračky nepoužívejte hořlavé kapaliny.

## ČIŠTĚNÍ PRAČKY ZVENČÍ

K čištění vnější strany pračky používejte měkkou vlhkou látku.

K čištění ovládacího panelu nepoužívejte čističe na sklo nebo univerzální čističe, ani tekuté čisticí prášky apod. – tyto přípravky by mohly poškodit nápisy.



Whirlpool
SENSING THE DIFFERENCE

# KONTROLA PŘÍVODNÍ HADICE VODY

Pravidelně kontrolujte, zda přívodní hadice nepuchří nebo nepraská. Je-li poškozená, vyměňte ji za novou, kterou získáte v našem servisním středisku nebo u specializovaného prodejce.
Podle typu hadice:

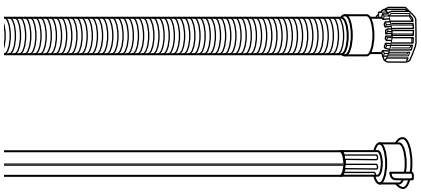

Má-li přívodní hadice průhledný potah, kontrolujte pravidelně, zda barva na některých místech netmavne. Pokud ano, může to znamenat, že hadice uniká a je třeba ji vyměnit.

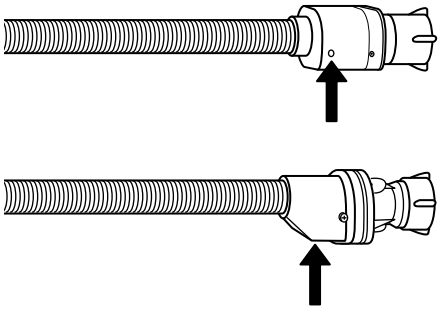

Hadice s automatickým systémem zastavování přívodu vody: zkontrolujte malé inspekční okénko na bezpečnostním ventilu (viz šipka). Je-li červené, byla aktivována funkce bezpečnostního uzavření a hadici je třeba vyměnit za novou.
Chcete-li tuto hadici odšroubovat, stiskněte přitom uvolňovací tlačítko (je-li jím vybavena).



Whirlpool
SENSING THE DIFFERENCE

# ČIŠTĚNÍ SÍTKOVÝCH FILTRŮ V PŘÍVODNÍ VODNÍ HADICI

**1.** Zavřete přívod vody a odšroubujte přívodní hadici.

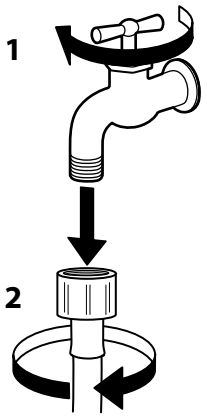


**2.** Vyčistěte sítkový filtr v jejím ústí jemným kartáčkem.

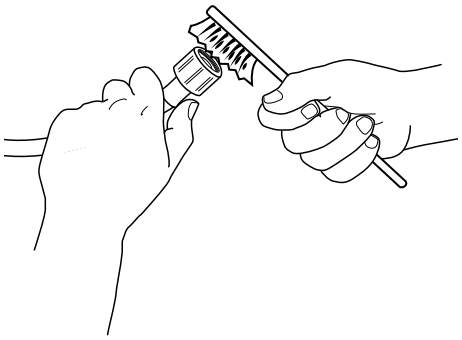

**3.** Přívodní hadici následně rukou odšroubujte od vstupu na zadní straně pračky.
Kleštěmi vyjměte sítkový filtr z přívodní hadice k pračce a pečlivě jej vyčistěte.

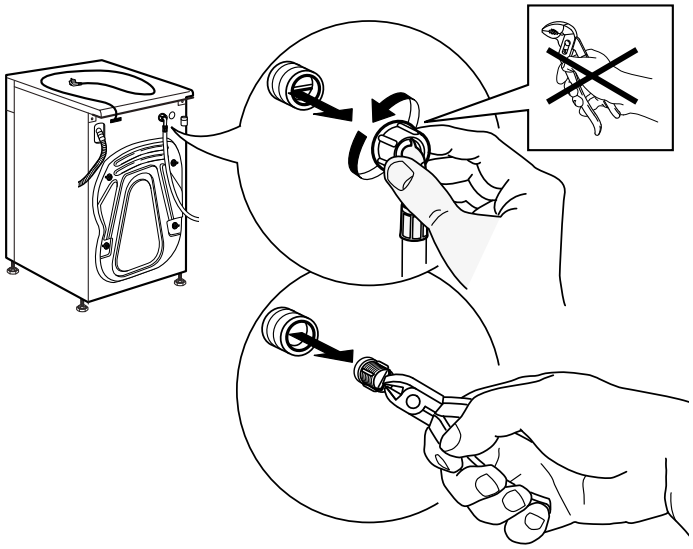

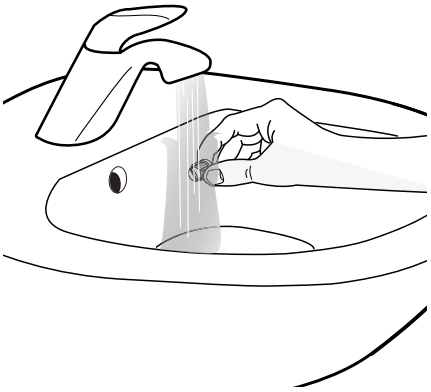

**4.** Vložte sítkový filtr zpět na své místo. Připojte hadici k pračce i k přívodu vody. Při našroubování hadice nepoužívejte žádné nástroje. Otevřete přívod vody a zkontrolujte, že všude těsní.

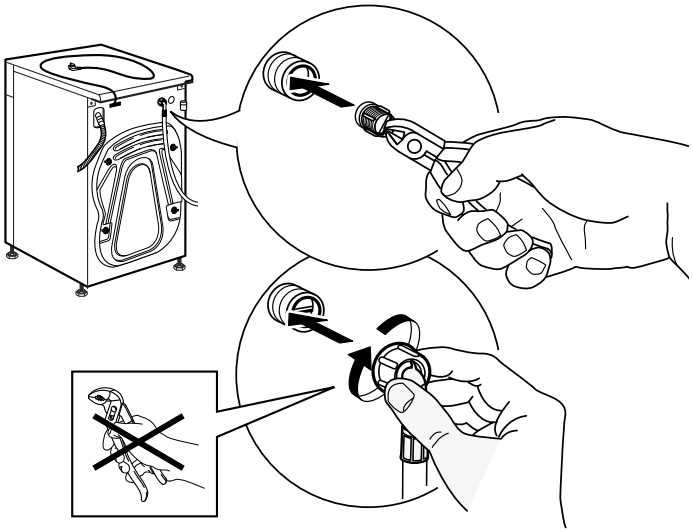

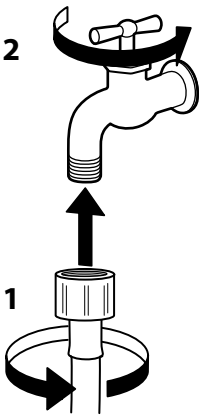




Whirlpool
SENSING THE DIFFERENCE

# ČIŠTĚNÍ ZÁSOBNÍKU PRACÍCH PROSTŘEDKŮ

**1.** Stlačením uvolňovacího tlačítka při souběžném tahu směrem ven vyjměte zásobník pracích prostředků.

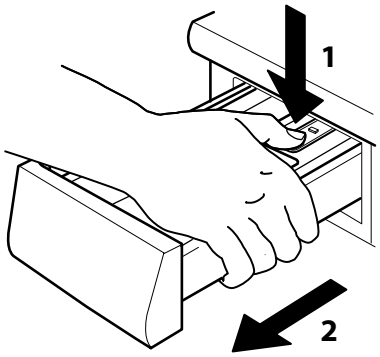


**2.** Vyjměte vložku ze zásobníku pracího prostředku i ze zásobníku aviváže.

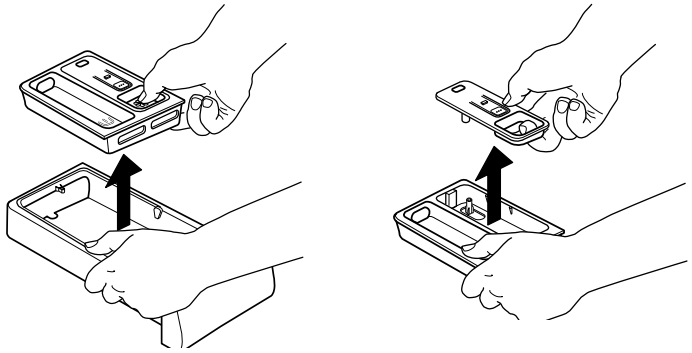

**3.** Všechny části umyjte pod tekoucí vodou a odstraňte z nich veškeré usazené zbytky.

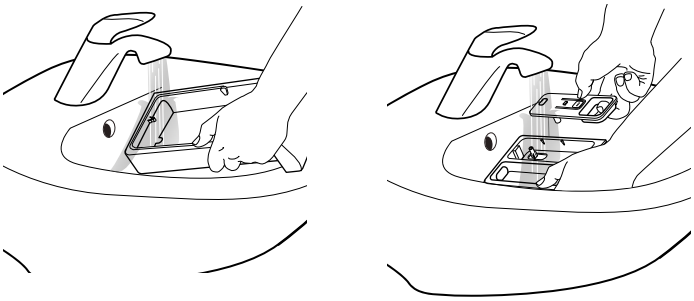

**4.** Všechny části osušte měkkým hadříkem.

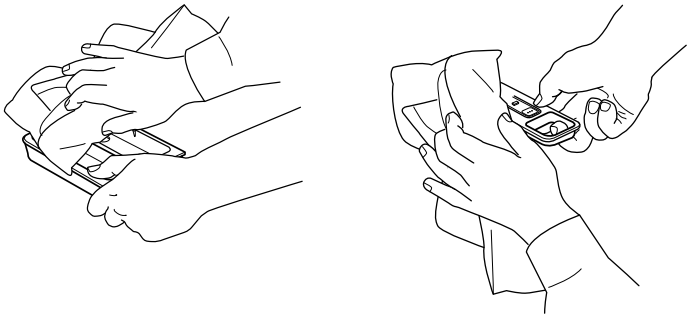

**5.** Vložte zásobník pracího prostředku na své místo a zatlačte jej dovnitř.

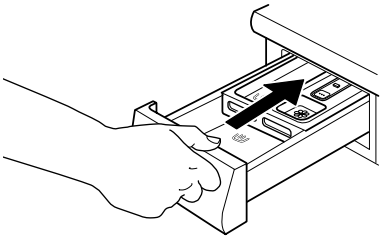



Whirlpool
SENSING THE DIFFERENCE

# ČIŠTĚNÍ VODNÍHO FILTRU / VYPOUŠTĚNÍ ZBYLÉ VODY

**⚠ POZOR**

Před čištěním filtru nebo vypouštěním zbylé vody nejprve pračku vypněte a odpojte od elektrické sítě. Pokud jste používali program s vysokou teplotou vody, počkejte před vypouštěním, až se ochladí.

Pokud voda neodtéká, svítí kontrolka „Vodní filtr je ucpaný“.
Vodní filtr čistěte alespoň jednou měsíčně, aby nedošlo k situaci, kdy v důsledku jeho ucpání nemůže voda z praní odtékat.

**1.** Sejměte sokl: Stiskněte pojistné výstupky po jeho stranách a následně jej sejměte.

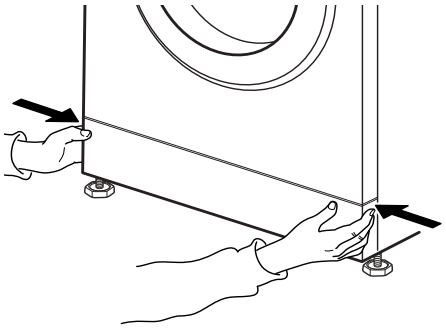

**2.** Nádoba na vypouštěnou vodu:
Jestliže je u pračky nouzová vypouštěcí hadička: Připravte si nízkou nádobu na vodu. Vytáhněte vypouštěcí hadici ze spodní části pračky

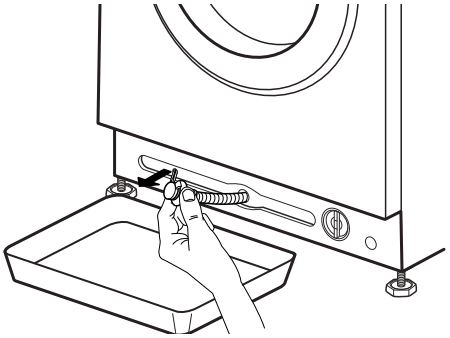

Jestliže u pračky není nouzová vypouštěcí hadička: Umístěte pod vodní filtr širokou nízkou nádobu na odtékající vodu.

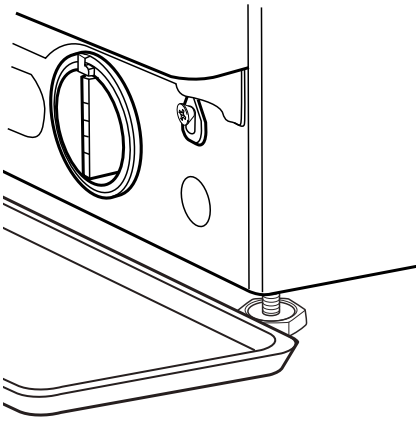

**3.** Vypusťte vodu:
Jestliže je u pračky nouzová vypouštěcí hadička: Vyjměte zátku na konci hadičky a nechte vodu odtékat do nádoby. Když se nádoba naplní, zatlačte do hadičky zátku a nádobu vyprázdněte. Opakujte výše uvedené, dokud z pračky odtéká voda. Posléze vypouštěcí hadičku pevně zazátkujte a zastrčte do spodní části pračky.

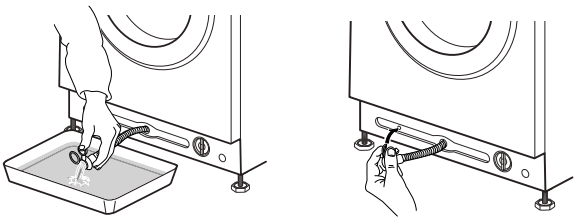



Whirlpool
SENSING THE DIFFERENCE

Jestliže u pračky není nouzová vypouštěcí hadička: Opatrně otáčejte filtrem proti směru hodinových ručiček, dokud nezačne vytékat voda. Nechte vodu odtékat a nevyndávejte filtr.
Když se nádoba naplní, uzavřete filtr otáčením ve směru hodinových ručiček. Vyprázdněte nádobu. Tento postup opakujte, dokud nebude pračka prázdná.

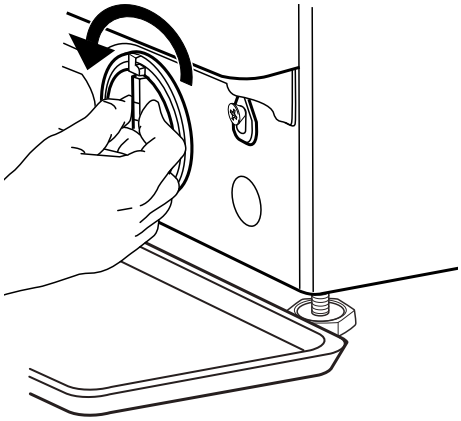

**4.** Vyjměte filtr: Pod vodní filtr rozložte dobře savou bavlněnou látku. Následně otáčením proti směru hodinových ručiček vodní filtr vyjměte.

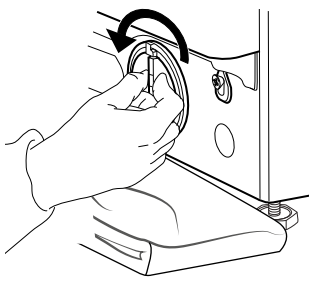

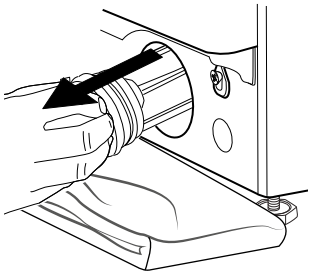

**5.** Vodní filtr vyčistěte: odstraňte usazeniny z vodního filtru pod tekoucí vodou.

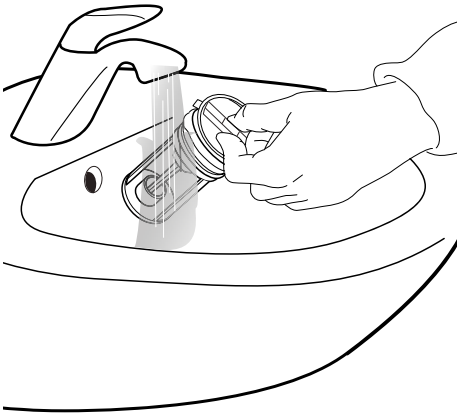

**6.** Vraťte filtr na své místo a osaďte sokl: Vložte filtr na své místo pomocí otáčení ve směru hodinových ručiček. Utáhněte jej co nejvíce; držadlo filtru musí být ve svislé poloze. Chcete-li ověřit těsnost filtru, nalijte do zásobníku pracího prostředku jeden litr vody.
Následně osaďte sokl.

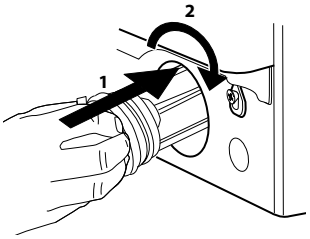


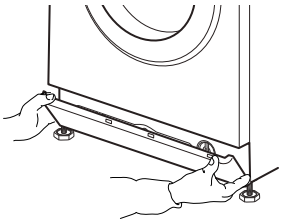



Whirlpool
SENSING THE DIFFERENCE

# PŘEPRAVA A MANIPULACE

Odpojte pračku od elektrické sítě a zavřete přívod vody.

**1.** Zkontrolujte, zda jsou dvířka a zásobník pracího prostředku úplně zavřené.

**2.** Odpojte přívodní hadici a sejměte odpadní hadici z odpadu. Vypusťte ze všech hadic zbývající vodu a upevněte je, aby se během přepravy nepoškodily.

**3.** Zašroubujte přepravní šrouby. Postupujte přitom podle pokynů pro odstranění přepravních šroubů – v opačném pořadí.

*Upozornění:* Nepřepravujte pračku bez zašroubovaných přepravních šroubů.



Whirlpool
SENSING THE DIFFERENCE

# ODSTRAŇOVÁNÍ ZÁVAD

Pračka je vybavena různými automatickými bezpečnostními funkcemi. Díky nim lze poruchy zjistit včas a bezpečnostní systém může vhodně zareagovat.

Většinou jde o malé poruchy, které odstraníte během několika minut.

| PROBLÉM | MOŽNÉ PŘÍČINY | ŘEŠENÍ |
|---|---|---|
| Pračka nezačala prát, žádné kontrolky nesvítí | Nepřipojeno k elektrické síti | Připojte vidlici do zásuvky |
| | Zásuvka nebo pojistka nefungují | Ověřte funkčnost zásuvky pomocí lampy, nechte porouchanou součástku opravit |
| | Přerušení napájení | Pračka bude automaticky pokračovat v praní po obnovení dodávky elektrické energie |
| Pračka nezačne prát, přestože jste stiskli tlačítko „Spustit/ Pozastavit“ | Dvířka nejsou správně zavřená | Zatlačte na dvířka až zaklapnou |
| | Blokování tlačítek je aktivní | Pro deaktivaci zámku tlačítek stiskněte tlačítko se symbolem klíče a držte je stisknuté po dobu 3 sekund |
| Pračka se zastavila během programu a kontrolka „Spustit/ Pozastavit“ bliká | Zastavení po máchání (= poloha tlačítka odstřeďování) je aktivováno | Dokončete Zastavení po máchání odčerpáním vody po odstřeďování prádla (viz „Zastavení máchání“ – FUNKCE A MOŽNOSTI). |
| | Program byl přerušen, možná došlo k otevření dvířek | Ujistěte se, že jsou dvířka zavřená Po stisknutí tlačítka „Spustit/Pozastavit“ bude program pokračovat |
| | Byl aktivován bezpečnostní systém: rozsvítí se kontrolka závady a/nebo na displeji se zobrazí závada (F…); přívod vody je možná uzavřený | Viz část „Kontrolky závad“. Zkontrolujte, zda je přívod vody otevřený a na přívodní hadici nejsou smyčky. |
| V zásobníku pracího prostředku jsou po skončení programu zbytky pracího prostředku | Tlak vody je příliš nízký; sítkový filtr přívodní hadice může být ucpaný | Ověřte si, zda je kohoutek zcela otevřený. Zkontrolujte sítkové filtry přívodní hadice, viz ČIŠTĚNÍ A ÚDRŽBA / Čištění sítkových filtrů přívodní hadice |
| Při odstřeďování pračka vibruje | Nebyly odstraněny přepravní šrouby(!) | Odstraňte přepravní šrouby podle pokynů v PRŮVODCI INSTALACÍ |
| | Pračka nestojí rovně na všech čtyřech nohách | Nastavte výšku nohou (PRŮVODCE INSTALACÍ). Ověřte, zda pračka stojí na vodorovném a pevném podkladu. |
| Na ovládacím panelu bliká Rychlost odstřeďování „0“ a prádlo je velmi vlhké | Nerovnoměrně vyvážené prádlo vedlo pračku z důvodu ochrany k zastavení cyklu odstřeďování | Pokud chcete vlhké prádlo odstředit, přidejte další kusy prádla různých velikostí a poté spusťte program „Máchání a odstřeďování“. Snažte se vyhýbat malým náplním pračky tvořeným několika velkými savými kusy prádla – perte v rámci jedné náplně různé velikosti prádla |



Whirlpool
SENSING THE DIFFERENCE

| PROBLÉM | MOŽNÉ PŘÍČINY | ŘEŠENÍ |
|---|---|---|
| Špatné výsledky odstřeďování | Tlačítko „Odstředění“ bylo nastaveno na nízkou rychlost odstřeďování. | Spusťte program „Odstřeďování“ s vyšší rychlostí (je-li to možné). |
| | V důsledku nerovnováhy v průběhu odstřeďování nebyl proveden závěrečný cyklus odstřeďování. | Viz předchozí řádka. |
| | V důsledku nadměrné tvorby pěny nebylo provedeno odstřeďování. | Spusťte program „Máchání a odstřeďování“. Nepoužívejte nadměrné množství pracího prostředku. Přizpůsobte a používejte funkci Pomůcka pro dávkování. |
| Zbytky pracího prášku na vypraném prádle | Příliš mnoho pracího prostředku / kvalita pracího prostředku. | Dodržujte dávkování pracího prostředku Okartáčujte tkaninu. Použijte možnost „Intenzivní máchání“ (je-li dostupná). Používejte tekutý prací prostředek / používejte speciální prací prostředek na černé či tmavé prádlo. |
| Pračka se zastaví v průběhu programu / zdá se, že program nepokračuje / během zastavení se na displeji může objevit animace | Fáze programu bez pohybu bubnu. | Fáze bez pohybu dlouhé až 2 minuty jsou u pracích programů běžné. |
| | Program byl přerušen v důsledku nadměrné tvorby pěny (možná vinou příliš velké dávky pracího prostředku). Může se opakovat několikrát, dokud pěna dostatečně nezmizí. | Program automaticky pokračuje, jakmile se dostatečně sníží množství pěny. Pokud se na displeji zobrazí Fod (= chyba předávkování), prostudujte si tabulku CHYBOVÉ KONTROLKY A HLÁŠENÍ. |
| | Možné podpětí či přepětí v síti. | Program bude automaticky pokračovat, jakmile se napětí v síti dostane do správného rozmezí. |
| Program je o dost delší nebo kratší, než je zpočátku uvedeno na displeji nebo v tabulce programů. | Pračka se přizpůsobuje faktorům, které mají vliv na dobu trvání, jako je např. nadměrná tvorba pěny, nevyvážená náplň, dlouhé ohřívání v důsledku nízké teploty přívodní vody atp. Když probíhá přepočítávání délky trvání programu, zobrazí se na displeji animace. | Neperte malé náplně s velkými savými kusy prádla / přidejte do náplně prádlo různých velikostí. Dodržujte dávkování pracího prostředku – řiďte se doporučeným dávkováním pracího prostředku stanoveným výrobcem. Přizpůsobte a používejte funkci Pomůcka pro dávkování. |
| Dvířka jsou zamčená, s chybovým hlášením či bez a program neběží. | V případě poruchy napájení zůstanou dvířka zamčená. | Program bude automaticky pokračovat, jakmile bude opět k dispozici napětí v síti. |
| | Pračka stojí (jak je popsáno v předchozí části „Pračka se zastaví“…). | Program bude automaticky pokračovat, jakmile důvod zastavení pomine. |
| | Úroveň vody či teplota jsou příliš vysoké, nebo došlo k elektrické závadě. | Viz pokyny pro chybu „Služba“: chyba zámku dvířek” / FdL / F29 v části Chybové kontrolky. |
| Osvětlení bubnu (je-li jím výrobek vybaven) nepracuje. | Je třeba vyměnit žárovku. | Pro výměnu žárovky kontaktujte servisní středisko. |



Whirlpool
SENSING THE DIFFERENCE

## CHYBOVÉ KONTROLKY A ZPRÁVY

Níže naleznete seznam možných příčin závad a jejich řešení.
Pokud problém přetrvává i po odstranění příčiny závady, stiskněte a podržte tlačítko Zapnout/vypnout po dobu nejméně tří sekund. Pokud problém přetrvává i poté, zavřete přívod vody, vypněte pračku, odpojte ji od elektrické sítě a kontaktujte naše Servisní středisko.

| *Kontrolka závady* | *Možné příčiny* | *Řešení* |
|---|---|---|
| **PŘÍVOD VODY JE UZAVŘENÝ** | Do pračky nepřitéká voda nebo nepřitéká v dostatečném množství<br>• přívod vody je uzavřený<br>• Smyčky na přívodní hadici<br>• Tlak vody je příliš nízký<br>• Sítkové filtry v přívodní hadici ucpané<br>• Voda v přívodní hadici zamrzlá | Otevřete přívod vody<br>Dbejte na to, aby přívodní hadice nebyla nikde přehnutá.<br>Zajistěte, aby byl tlak přívodní vody dostatečný.<br>Vyčistěte sítkové filtry (ČIŠTĚNÍ A ÚDRŽBA)<br>Umístěte pračku do prostor s teplotou nejméně 5 °C.<br>Po odstranění problému stiskněte tlačítko Spustit/Pozastavit. Pokud problém přetrvává, stiskněte a držte stisknuté tlačítko Zapnout/vypnout po dobu nejméně 3 sekund. |
| **VYČISTIT FILTR** | Odpadní voda se neodčerpala<br>• Smyčky na odpadní hadici<br>• Odpadní hadice je ucpaná nebo zamrzlá<br>• Filtr je ucpaný<br>• Čerpadlo je ucpané | Zkontrolujte odpadní hadici, zda na ní nejsou smyčky<br>Umístěte pračku do prostor s teplotou nejméně 5 °C.<br>Vyčistěte filtr, jak je popsáno v části ČIŠTĚNÍ VODNÍHO FILTRU.<br>Po odstranění problému stiskněte tlačítko Spustit/Pozastavit. Pokud problém přetrvává, stiskněte a držte stisknuté tlačítko Zapnout/vypnout po dobu nejméně 3 sekund. |

| *Ukazatel na displeji* | *Možné příčiny* | *Možné řešení* |
|---|---|---|
| **DVÍŘKA OTEVŘENÁ KONTROLKA BLIKÁ** | Dveře nelze zamknout | Silně zatlačte na dvířka, aby se řádně zavřela. Následně stiskněte tlačítko „Spustit/Pozastavit“. Pokud problém přetrvává, stiskněte a držte stisknuté tlačítko Zapnout/vypnout po dobu nejméně 3 sekund. |



Whirlpool
SENSING THE DIFFERENCE

| *Zpráva na displeji* | *Možné příčiny* | *Možné řešení* |
|---|---|---|
| FdL<br>(nebo F29) | Dveře nelze odemknout. | Silně zatlačte na dvířka v oblasti zámku a následně stiskněte a držte stisknuté tlačítko Zapnout/ vypnout po dobu nejméně 3 sekund.<br>Je-li zvolen horký cyklus, počkejte, dokud prádlo nevychladne, a opět stiskněte a držte stisknuté tlačítko Zapnout/vypnout po dobu nejméně 3 sekund.<br>Zapněte pračku. Pokud závada přetrvává, zkontrolujte a případně odstraňte možnou příčinu, jak je uvedeno v části věnované závadě „Vyčistit filtr“. Pak opět zapněte pračku. Pokud se dvířka neodemykají, stiskněte a držte stisknuté tlačítko Zapnout/ vypnout po dobu nejméně 3 sekund.<br><br>Pokud se dvířka stále neodemykají, prostudujte si část „DVÍŘKA – JAK OTEVŘÍT DVÍŘKA V PŘÍPADĚ ZÁVADY“. Před vypuštěním vody / otevřením dvířek počkejte, až voda vychladne (u programů s vyššími teplotami). |
| Fod | Program byl přerušen v důsledku nadměrné tvorby pěny (možná vinou příliš velké dávky pracího prostředku). Přerušení se může opakovat několikrát, dokud se množství pěny dostatečně nesníží. | Spusťte program „Máchání a odstřeďování“ s možností Intenzivní máchání.<br>Dodržujte doporučení výrobce pracího prostředku týkající se dávkování.<br>Přizpůsobte a používejte funkci Pomůcka pro dávkování.<br>Zkontrolujte, zda je vodní filtr čistý. |



Whirlpool
SENSING THE DIFFERENCE

| *Kontrolka závady* | *Zpráva na displeji* | *Možné příčiny* | *Možné řešení* |
|---|---|---|---|
| SERVIS | F20 nebo F60 | Závada elektronické součástky | Vypněte pračku a odpojte ji ze sítě Zavřete přívod vody. Kontaktujte servisní středisko |
| | F24 | Příliš mnoho prádla v programu s nižší maximální náplní | Zvolte a spusťte program „Máchání a odstřeďování“, aby se přerušený program správně ukončil. Pračku nepřetěžujte. Dodržujte maximální velikost náplně pro jednotlivé programy, jak je uvedeno v Tabulce programů. |
| | | Příliš mnoho vstupní vody | Zavřete přívod vody. Stiskněte a držte stisknuté tlačítko Zapnout/vypnout po dobu nejméně 3 sekund; počkejte na dokončení fáze odčerpávání vody (na displeji se zobrazí End). Znovu otevřete přívod vody. – Pokud do pračky začne okamžitě proudit voda (aniž by byl spuštěn jakýkoli program), jedná se o závadu elektrické součástky. Zavřete přívod vody, vypněte pračku a odpojte ji od elektrické sítě. Kontaktujte servisní středisko. |
| | F02 | Chyba zastavení přítoku vody – ve spodní části nalezena unikající voda. | Stiskněte tlačítko Zapnout/vypnout na nejméně 3 sekundy. Pokud závada přetrvává, zavolejte do servisu. |
| | Všechny ostatní kódy F. závady | Závada elektrické součástky | Pro resetování závady stiskněte tlačítko „Zapnout/vypnout“ na nejméně na 3 vteřiny. Pokud problém přetrvává, vypněte pračku a odpojte ji ze sítě. Zavřete přívod vody. Kontaktujte servisní středisko. |

**Pokud závadu nelze odstranit pomocí navržených postupů, odpojte pračku ze zásuvky, uzavřete přívod vody a informujte Středisko poprodejových služeb (viz část POPRODEJOVÉ SLUŽBY).**

# DVÍŘKA – JAK JE OTEVŘÍT V PŘÍPADĚ ZÁVADY, ABY BYLO MOŽNO VYTÁHNOUT PRÁDLO

Vypněte pračku a odpojte ji ze sítě. Zavřete přívod vody.
Počkejte, dokud se buben nepřestane točit.
Nikdy neotevírejte dvířka, dokud je buben v pohybu.
Pokud perete při vyšších teplotách, počkejte, až prádlo vychladne.

Před otevřením dvířek vždy nejprve vypusťte vodu, a to buďto přidržením tlačítka Zapnout/vypnout, dokud se na displeji nezobrazí „rES“, nebo ručním postupem popsaným v části VYPOUŠTĚNÍ ZBYLÉ VODY.

Před otevřením dvířek způsobem zde popsaným si prosím prostudujte část „Dvířka jsou zamčená, s chybovým hlášením či bez a program neběží“.
Dvířka se mohou odemknout sama poté, co pominou podmínky jako např. výpadek elektrické sítě.
Pokud chcete prádlo vyjmout okamžitě, zkuste dvířka nejprve odemknout způsobem popsaným v části CHYBOVÉ KONTROLKY A ZPRÁVY (FdL nebo F29). Pouze v případě, že dvířka nejdou otevřít žádným z postupů popsaných v těchto částech, pokračujte následujícími kroky.
V případě výpadku napájení bude po jeho obnovení pračka pokračovat od místa přerušení.
Pokud dojde k závadě, dvířka jsou zamknutá a vy musíte své prádlo vyndat:

**1.** Nejprve vypusťte zbylou vodu, jak je popsáno v části „Vypouštění zbylé vody“

**2.** Šroubovákem odšroubujte šroub.

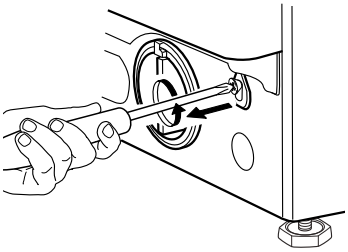

**3.** Následně zatáhněte směrem dolů pásek označený „Otevření dvířek“. Dvířka se otevřou a vy můžete prádlo vyjmout.

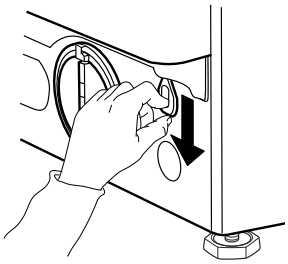

**4.** Následně pásek znovu upevněte pomocí utažení šroubu šroubovákem.

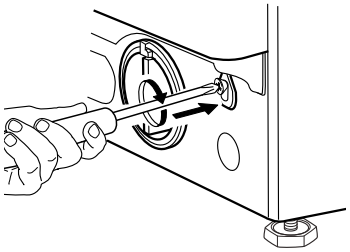

**5.** Osaďte sokl

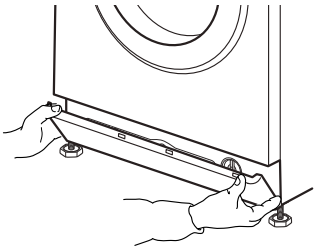



Whirlpool
SENSING THE DIFFERENCE

# POPRODEJOVÉ SLUŽBY

**NEŽ ZAVOLÁTE DO SERVISNÍHO STŘEDISKA**

**1.** Ověřte, zda nedokážete závadu odstranit vlastními silami podle návodu v části

**PRŮVODCE ODSTRANĚNÍM PORUCH.**

**2.** Vypněte pračku a opět ji zapněte, abyste zjistili, zda porucha stále trvá.

**POKUD PROBLÉM PŘETRVÁVÁ, OBRAŤTE SE NA SERVISNÍ STŘEDISKO**

Volejte na číslo uvedené v záručním listě nebo postupujte podle návodu na **webu www.whirlpool.eu**

Vždy sdělte
- Stručný popis závady, která se vyskytla
- Model pračky (viz typový štítek z vnitřní strany dvířek)
- Servisní číslo (viz typový štítek z vnitřní strany dvířek; číslo za slovem „Service“)
- Svoji úplnou adresu a číslo telefonu.

SERVICE 0000 000 00000

S veškerými opravami se obracejte na naše autorizovaná servisní střediska, která vám zajistí jejich řádné provedení a použití originálních náhradních dílů.

**Výrobce:**
**Whirlpool Europe s.r.l. Socio Unico**
**Viale Guido Borghi 27**
**21025 Comerio (VA)**
**Italy**



Whirlpool
SENSING THE DIFFERENCE

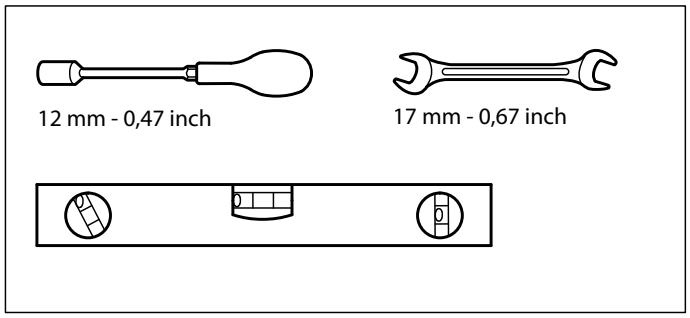


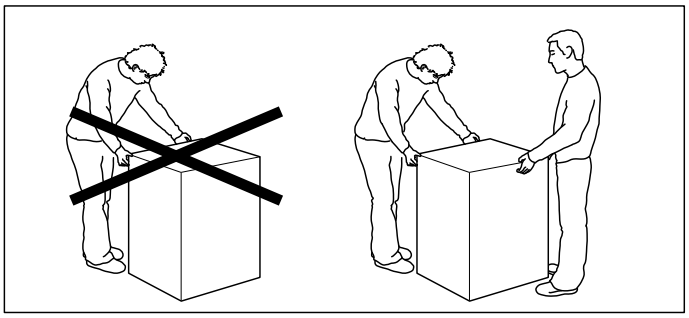

**1.**

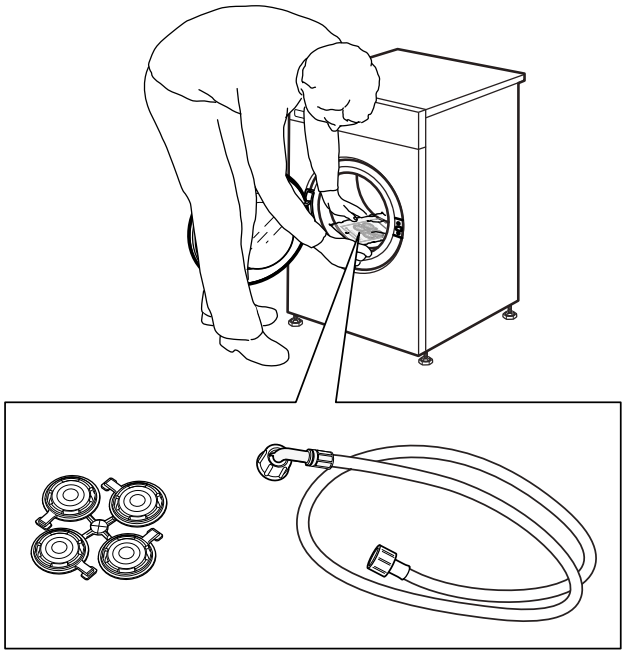

**2.**

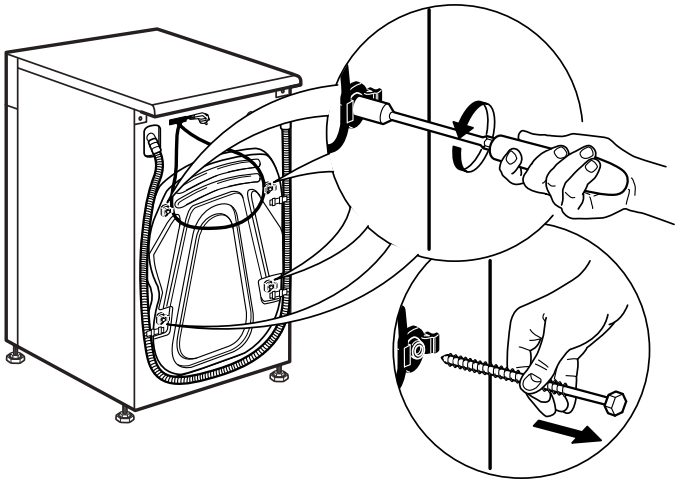



Whirlpool
SENSING THE DIFFERENCE

# 3.

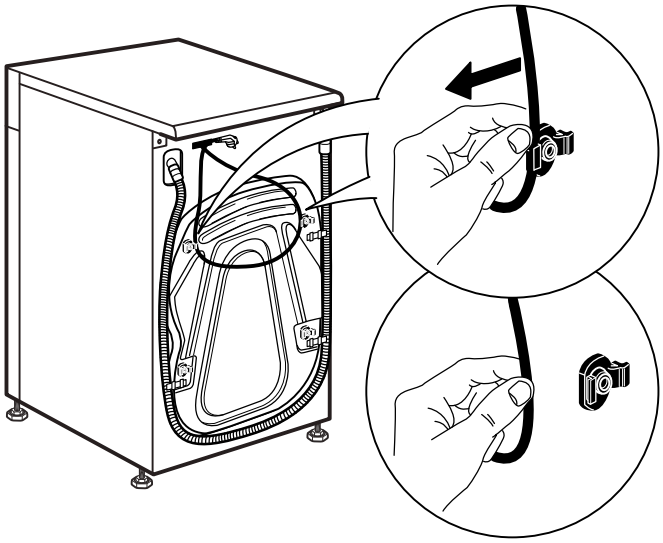

# 4.

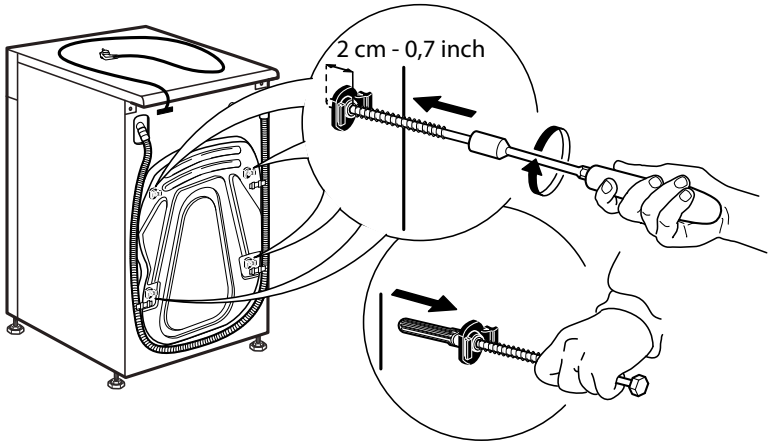


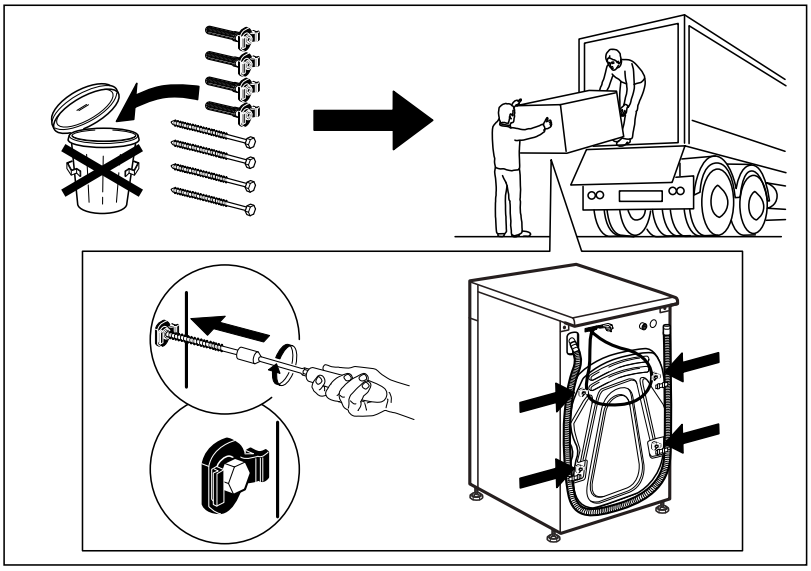



Whirlpool
SENSING THE DIFFERENCE

## 5.

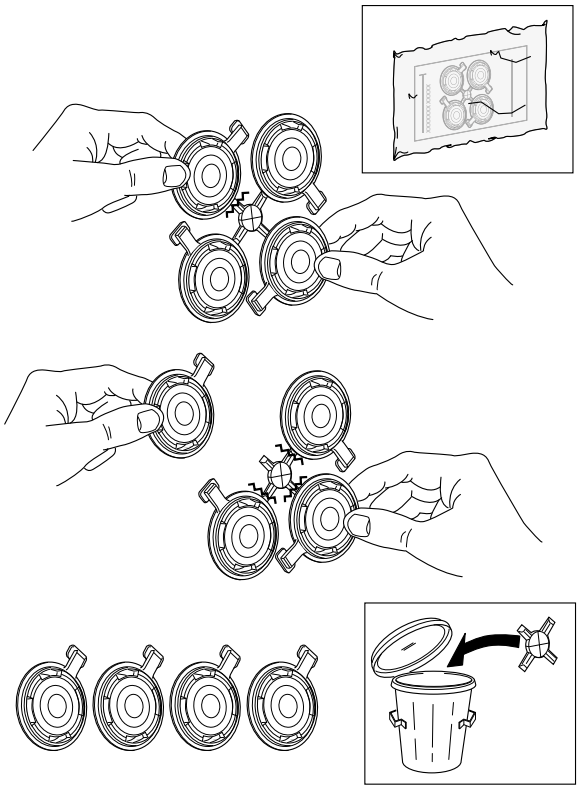

## 6.

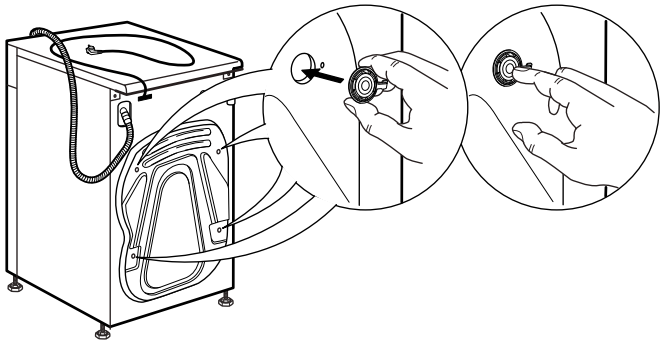

## 7.

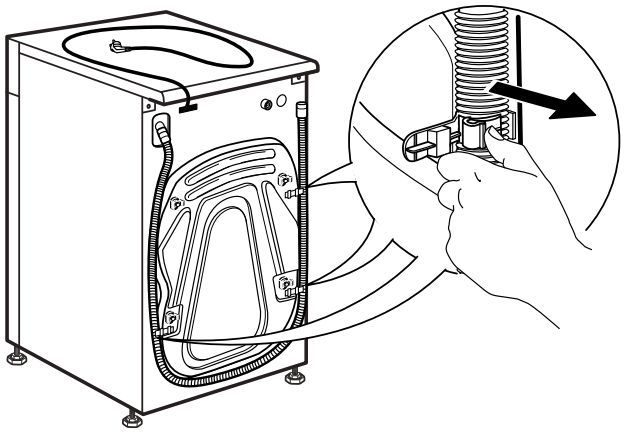



Whirlpool
SENSING THE DIFFERENCE

## 8.

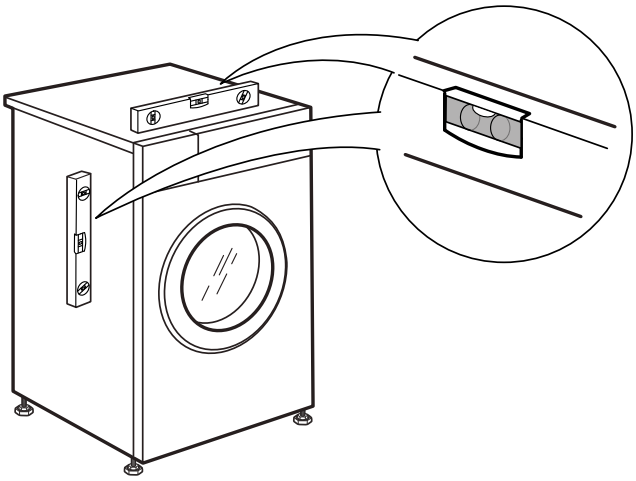

## 9.

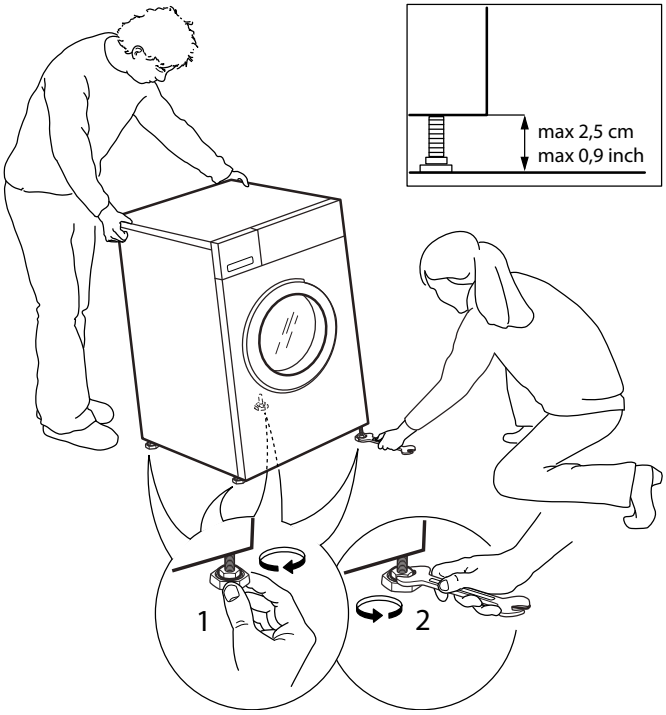


## 10.

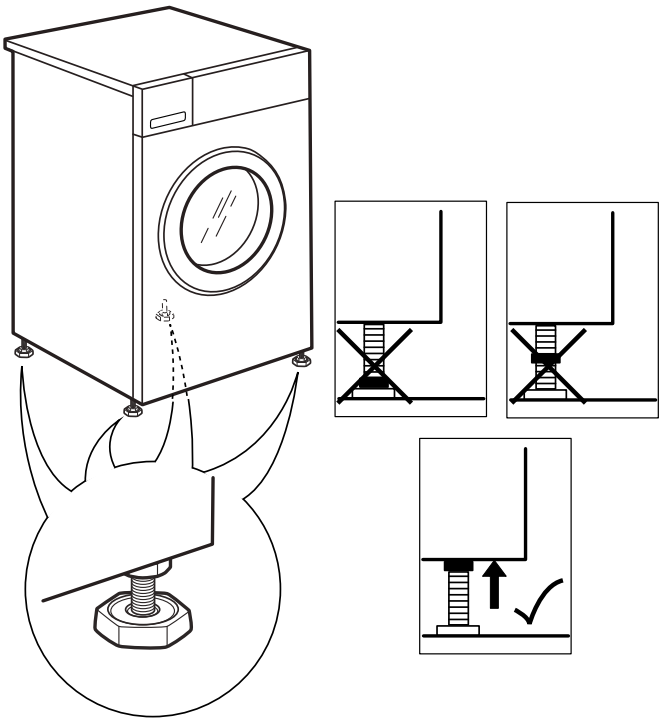



Whirlpool
SENSING THE DIFFERENCE

## 11.

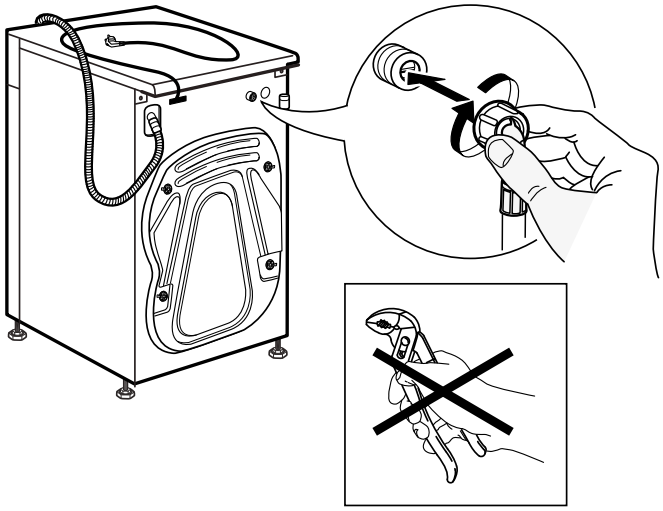

## 12.

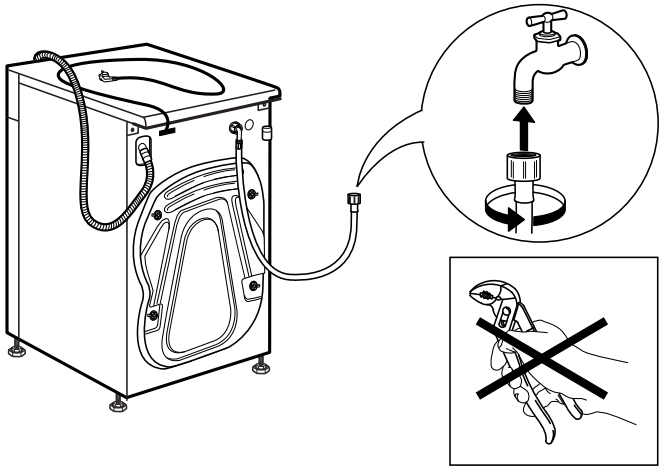

## 13.

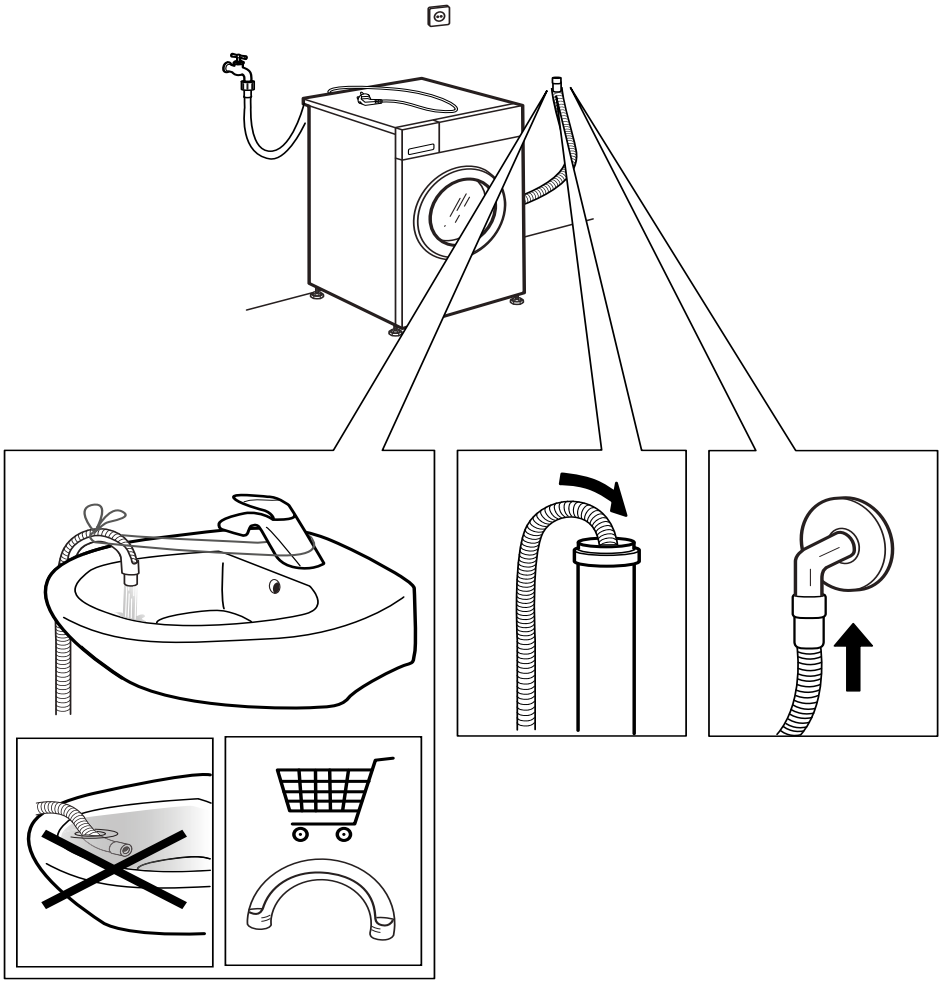



Whirlpool
SENSING THE DIFFERENCE

# 14.

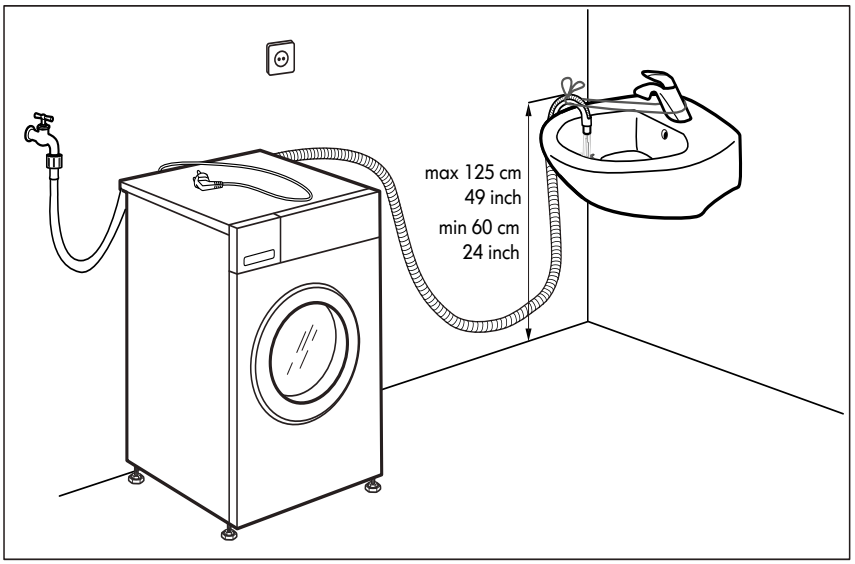


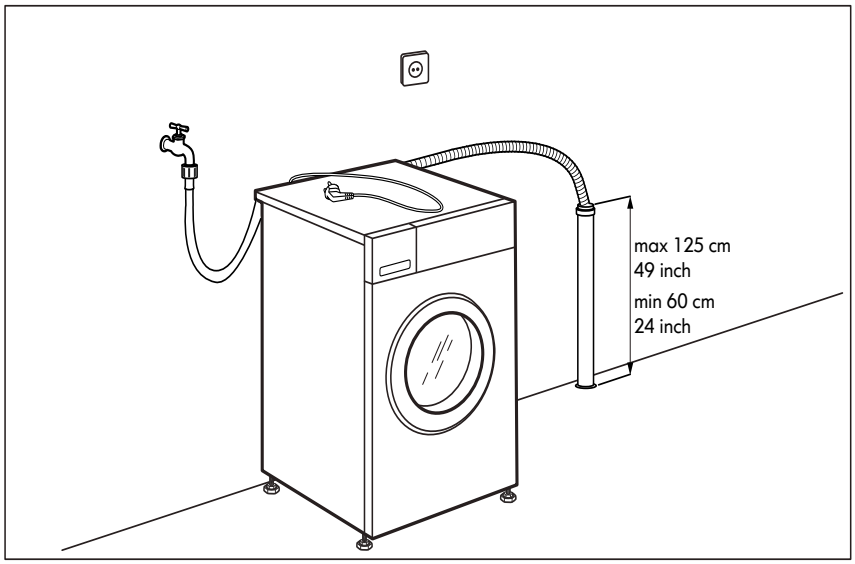


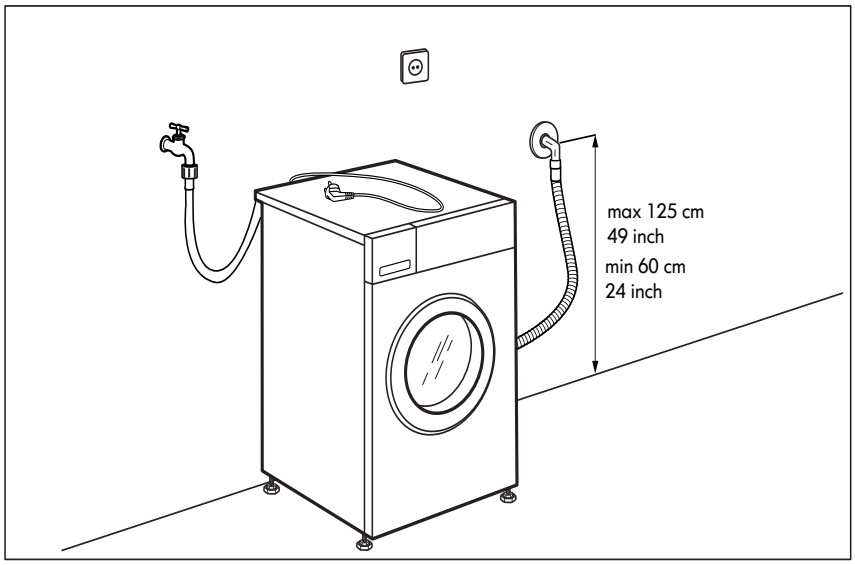




Whirlpool
SENSING THE DIFFERENCE

## 15.

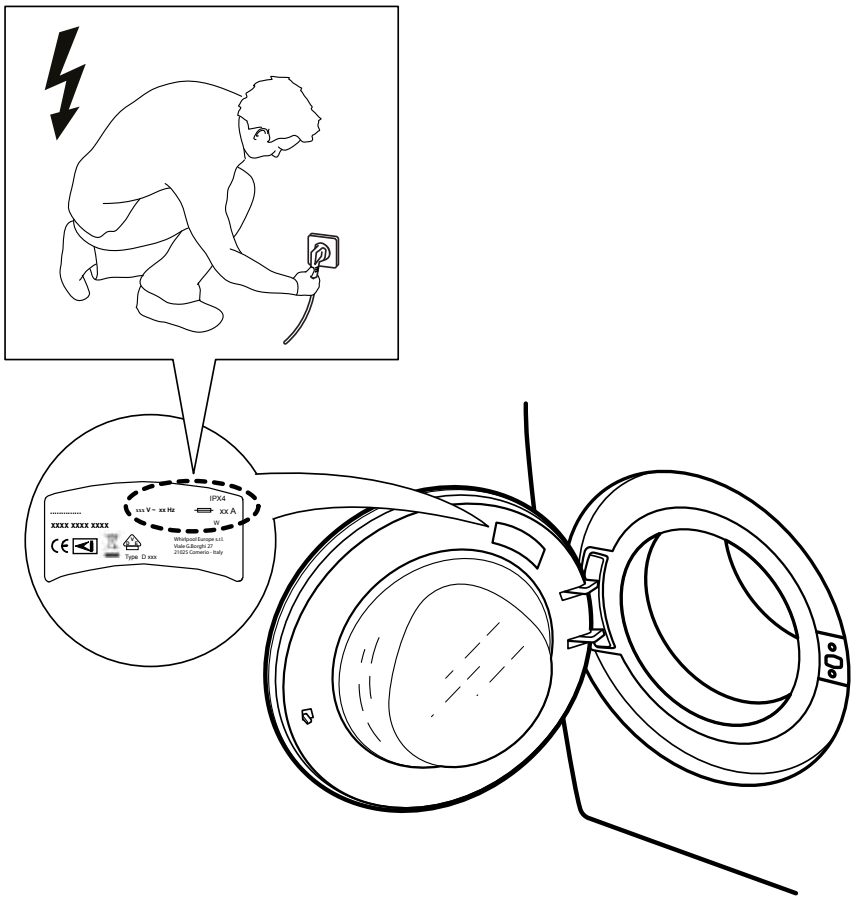


## 16.

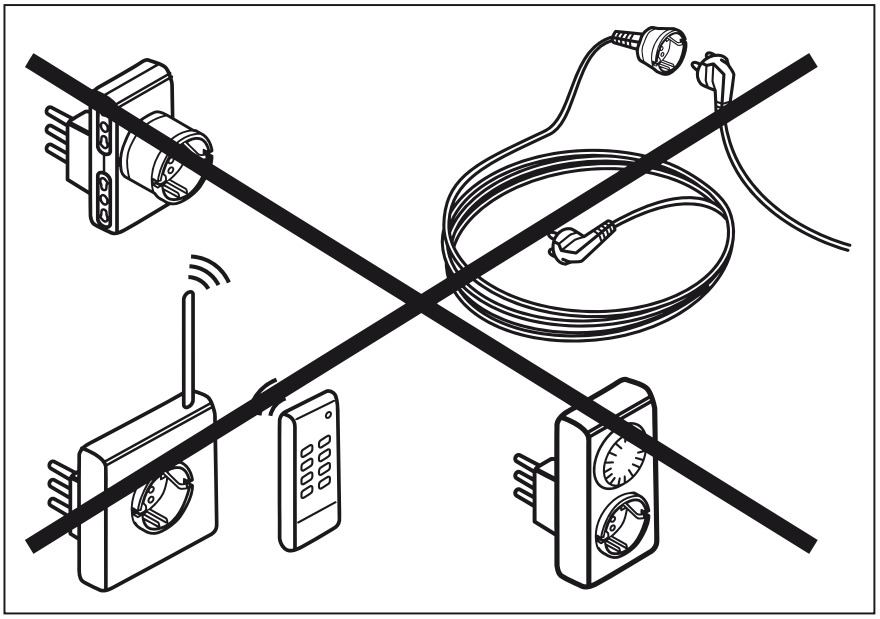



Whirlpool
SENSING THE DIFFERENCE

400010773505
Vytištěno v Itálii

Whirlpool
SENSING THE DIFFERENCE